台塑企業

Formosa Plastics Group

6
2018年11月號
第49卷 第6期

緬懷創辦人紀念特輯

創辦人 王永慶

創辦人 王永在

01 創辦人紀念特輯

王永慶 經營之神典範永存

經濟日報

創辦人紀念特輯

典範永存

06 王永在追隨阿兄王永慶 共創霸業 經濟日報
08 王永慶、王永在 自己刻苦 大方公益 工商時報

追憶感念

12 台塑集團總裁王文淵：兄弟同甘共苦 台灣無人能比 工商時報
15 兩個父親 打造王文淵總裁路 工商時報
17 台塑集團管理中心常務委員王瑞華：父親止於至善 樹立台塑典範 工商時報
20 一封封家書 藏著深刻父愛 工商時報
22 郭台銘追憶王永慶：律己甚嚴 無私大愛 經濟日報
24 南投萬豐國小前任校長姜福進：九二一震災艱難重建 台塑最為熱心 工商時報
26 人工電子耳受贈者鄧力誠：如果沒有電子耳：我的人生將是黑暗的 工商時報
27 杏一集團的董事長陳麗如：王永慶是令人尊敬的長者、永遠的巨人 工商時報

再創新局

28 四寶市值創新高 海外布局慶豐收 工商時報
31 產業再升級 力攻工業 4.0、AI 工商時報
32 貫徹循環經濟 落實環保工安 工商時報

公益回饋

35 台塑第二代公益事業導入企業管理 - 工商時報

37 向陽計畫援助毒品收容人 - 經濟日報

42 王瑞華：承襲父志力行公益 - 經濟日報

廠區緬懷

45 「緬懷創辦人紀念特展」暨系列活動 - 總管理處

51 廈門長庚醫院十周年院慶—永慶盃路跑暨相關系列活動報導 - 廈門長庚

57 麥寮廠區「緬懷創辦人晨跑活動」 - 麥寮管理部

59 南亞公司「緬懷創辦人健行淨山紀念活動」 - 南亞公司

67 台化公司「緬懷創辦人，鄉親暨員工親子健行活動」 - 台化公司

76 三校緬懷創辦人系列活動 - 長庚大學、明志科大、長庚科大

預防醫學

84 常常肩頸痠痛怎麼辦？ - i醫健康管理中心

企業動態

87 台塑園地 - 台塑公司

97 南亞園地 - 南亞公司

102 台化園地 - 台化公司

108 塑化園地 - 塑化公司

113 總管理處園地 - 總管理處

127 人事異動 - 總管理處

愛惜地球

128 「愛惜地球」主題引言 - 總管理處

130 台塑 MMA 廠螺旋式擋水板冷卻器節能改善 - 台塑公司

133 南亞 INA 廠合成氣壓縮機（B200A）增設間隙袋節電改善 - 南亞公司

社會公益

138 「台塑企業暨慶寶公益信託」中秋節低收入戶關懷 - 麥寮管理部

產品介紹

140 別小看沐浴乳！用 pH5.5 克服敏弱肌—**Dr's Formula** 植土簡沐浴乳系列— - 台塑生醫

145 胃部毛病多？小心胃幽門螺旋桿菌惹的禍!! - 台塑生醫

發 行 人：台塑企業
總裁 王文淵
主　　編：林振添
執行編輯：邱梅霖
封面設計：創意設計中心
發行所：台塑企業
台北市敦化北路201號
電話：（02）2712-2211
承印者：宇晨企業有限公司
台北市和平東路二段151號6樓
電話：（02）2703-7667

台灣郵政台字第二七七二號執照
登記為第一類新聞紙
行政院新聞局出版事業登記證
局版台字第1092號

編者按：今年適逢台塑集團企業兩位創辦人王永慶先生逝世十周年及王永在先生逝世四周年，兩位創辦人一生勤奮不懈的精神、無私奉獻社會的胸懷，超越時間的洪流，至今仍感動無數人。因此，企業特別於明志科大規劃「緬懷創辦人紀念特展」，同時，工商時報及經濟日報也於十月十五日出版兩位創辦人紀念特刊，本期雜誌將予以轉載，並以豐富的圖文為無法親臨特展之讀者，提供身歷其境的導覽，回顧昔人典範，另也收錄各廠區緬懷創辦人活動。哲人雖遠，其「勤勞樸實、止於至善、永續經營、奉獻社會」的精神卻仍與我們同在！

王永慶 經營之神典範永存

－經濟日報 吳秉錟

台塑集團創辦人王永慶二〇〇八年十月十五日在美辭世至今滿十年，有著「經營之神」稱號的他，終其一生致力於企業經營與社會回饋，留給世人彌足珍貴的典範，同時更繼續影響社會正能量的提升。

「永不停下腳步」是各界對王永慶和台塑集團的既定印象。十七歲在嘉義開了生平第一家米店，開啟一生的創業之路，之後經營木材行再到建立塑膠王國，仍未以此自滿。

追求效率 奮鬥不懈

一九九四年，在雲林麥寮進行台灣有史以來

最大規模的填海造陸計畫，創建台塑六輕，成功垂直整合石化業上、中、下游，並陸續跨足醫療、生物科技及鋼鐵等領域，不斷與時俱進，以維持並擴大台塑集團的領先地位。

企業足跡從台灣逐步向海外拓展，不斷創造利潤及就業機會，成為國家經濟發展強大的穩定力量。

直到長眠前一刻，他仍遠赴美國進行業務考察，正如王永慶最愛的長跑一樣，他是用盡一生在做一場劃時代的長跑，不但是為自己、為集團而跑，也跑出台灣的奇蹟與驕傲。

他一生誠懇打拚，勤勞樸實，追求效率、止於至善，到生命最後一刻仍奮鬥不懈的人生態度，時時刻刻，猶如標竿，警惕著大家。

堅持理想 永不妥協

王永慶一生對於政治始終保持距離，但每次遇到有違經濟發展、攸關全民利益等情事，就會親自執筆，向政府上「萬言書」，他那企業家愛國愛民精神，讓人敬佩。

台塑集團創辦人王永慶 2008 年 10 月 15 日在美辭世至今滿十年，有著「經營之神」稱號的他，終其一生致力於企業經營與社會回饋，留給世人彌足珍貴的典範，同時更繼續影響社會正能量的提升。

例如：二〇〇〇年總統大選前，他舉行記者會強調環保、經濟與兩岸政策，主張台灣應放棄兩國論、修正戒急用忍、開放兩岸三通。同年，健保面臨財務危機，王永慶發表專文，強調醫療資源浪費是根本原因，應從杜絕浪費、改革制度著手，而非調高保費、增加人民負擔。

文中並提及，今天台灣社會弊端叢生，乃受政府公共工程漏洞流失的不法之財毒害所致，若能徹底改革，將為社會革新帶來一道曙光。

二〇〇三年底，王永慶再呈萬言書，他認為台灣北部已經有國際機場及順暢之陸運網路，若再興建一座國際港埠，將可塑造國際級首府都市，促進國際商業交流，為經濟前景添注活力。在在可見他以改革社會沉痾、提振經濟及產業發展而提出的針砭卓見。

無私大愛 濟貧扶弱

王永慶在生活上始終自奉儉樸，但在行事上卻熱心公益、為善不欲人知，是一位深具愛心的企業家。他常說：「有錢不去做公益，是一種罪過。」

台塑集團總裁王文淵提到，台塑一向做很多公益，只是比較不宣揚而已，以前是老董事長從創辦長庚醫院和三所學校（明志科技大學、長庚大學、長庚科技大學），一步一步走來。公益這件事情對集團而言，是重中之重。

1976 年台北長庚醫院開幕，創辦人王永慶陪同母親王詹樣女士剪綵

台塑集團常務委員王瑞華也說，兩位創辦人在一九七六年創設「財團法人長庚紀念醫院」，就是想要給台灣最好的醫療服務，提升整體醫療水準。

台灣九二一大地震時，台塑集團捐款協助救災，並且認養十六所地震受損小學，後續更協助六十所台灣各地的老舊危險學校進行改建。

產學合作 培育菁英

要辦就辦最好的！王永慶經營理念落實到人才培育，像強調實務教學、產學合作的明志科技大學與長庚科技大學，以及強調學術研究的長庚大學，一步一腳印成為國內知名大學，同時是企業、醫療界培育菁英的搖籃。

王永慶在一九五四年創業後不到十年，一切還在風雨飄搖時，就決定興辦明志工專，創校時，推動全體住校的生活教育，結合實務學習，培養勤勞樸實態度。

當時明志以公立學校的收費，加上實施工讀實習制度，學生一半時間在校唸書，另一半時間到台塑各個工廠工讀賺錢，讓許多家庭經濟不優渥但有心向學的孩子有了另一個選擇，所以早期許多明志的學生都是放棄前段的高中或專科志願，慕名而來的，而這項工讀制度也成為明志獨特的校風。

而分別創立於一九八七、一九八八年的長庚醫學院和長庚護專，以培育優秀的醫學和護理人才為目標。其間，王永慶更特別在長庚護專開設

創辦人王永慶參加長庚大學畢業典禮

原住民專班，幫助原住民少女就學及就業，也在明志工專開設技術訓練班，學成後可選擇到台塑內部或外面公司工作，讓當時資源貧乏的原住民一代就脫貧。

兄弟同心 業界美談

二〇〇八年十月十七日清晨六時三十分，載著王永慶靈柩的班機降落桃園機場；當時守候多時的弟弟王永在，望著緩緩移動的靈柩，撲身向前，用盡氣力大喊一聲「阿兄」，痛哭失聲幾乎癱軟的情景，即使過了十年，仍讓人歷歷在目，為之鼻酸。

王永慶嚴肅耿直，王永在則平易近人，兩人個性不同，卻默契十足，王永慶擘劃大局，掌控集團發展方向，王永在負責執行，使命必達。

同時，王永在隨和圓融，很了解兄長的脾氣，有些事雖和王永慶意見相左，但不會意氣用事，轉過頭仍會確實執行兄長所訂的政策。

王文淵說，早期台灣企業，代表人都只有一位，所以他的伯父是董事長，大家都以他為主，他父親就比較低調，其實兩兄弟個性有非常大的互補，這在台灣的企業界很少看到，兄弟會這麼合作無間，五十多年來，都一起共事、一起經營企業，企業界沒有第二個。

王永慶語錄摘要

項目	內容
經營哲理	• 萬事先求知，有知才有覺，即不知就不覺 • 經營者要有改革的心：經營者要有利人利己的胸襟 • 從做中學習，有壓力才有效率，有競爭才有進步
社會哲理	• 制度好，可以使壞人無法橫行：制度不好，可以使好人無法充分做好事 • 富助貧，強讓弱，地球村願景，終能成 • 要能體會勤勞樸實，就要做有用的事，做有意義的事，就能啟發
人生哲理	• 人生活一日，便盡一日本分，一旦死去則氣散，歸天地，亦無遺憾 • 在比賽中打倒旁人或被人打倒有一點差別，不過打倒自己的紀錄，更有意義

資料來源：台塑企業

王永在追隨阿兄王永慶 共創霸業

-經濟日報 吳秉錯

台塑企業創辦人王永在

台塑集團創辦人王永慶、王永在兩兄弟攜手創業七十多年從未分開，哥哥是耿直嚴謹的決策者，弟弟是處事圓融的執行者。兩人個性互補、一方一圓，胼手胝足締造台塑王國，雖然兄弟倆相繼離世，但他們「勤勞樸實」精神卻永留人心。

王永慶、王永在兄弟倆相差五歲，都是元月出生，生日只差幾天，同為魔羯座，屬於一步一腳印，苦幹實幹型、領袖型的人。兩人自小建立良好默契，就如同秤與砣，配在一起天衣無縫。

不過，兩人個性大不同。王永慶個性耿直、強悍，力行「合理化」的數字管理，並時常有跳脫一般人看法的卓見，是企業發展策略的擘劃者及拍板定案的決策者。

至於王永在性格豪爽、圓融處事，謹守分寸和奉行「老二哲學」，只要哥哥訂出目標、方針，他必然戮力執行，兄弟倆一方一圓在工作上正好形成互補。

哥哥十七歲在嘉義開起米店，弟弟即在店裡幫忙照顧生意，後來開設木材行，到投資台塑生

產PVC、六輕建廠，打造出龐大的台塑事業王國。這對兄弟從創業開始就沒有分開過、也沒鬧過分家，王永慶極為疼惜這位弟弟，王永在也緊跟哥哥身後。

而王永慶和王永在的深厚情感，在集團裡王永在總是隱身在王永慶之後，連車牌都彰顯這項精神。

最可以讓人了解到王永慶、王永在兄弟合作的故事，台塑六輕就可以證明，該項投資案由王永慶決定推動、王永在親自主持，落腳雲林麥寮的六輕工程啟動與海爭地的「填海造陸」，締造了台塑另一個高峰，弟弟因此也被譽為「六輕總工程師」。

但王永在從不逾矩、不居功，不僅常把哥哥掛在嘴邊，也曾說過「台塑只有一個董事長，就是我哥哥」。

每當外界問起王永在如何和王永慶分工合作，王永在一定回答：「阿兄說的我都聽！」王永在尊敬王永慶的心思，反映在各個台塑集團大小場合上。

只要有台塑集團董座王永慶的場合，他的弟弟-台塑集團總座王永在都不會出頭，總是選擇退後一步。一人在前，一人在後，兄友弟恭，相互體諒。當王永慶與賓客打招呼時，王永在一定等王永慶講完才發言。

有時候王永慶太一板一眼，都還要靠王永在圓融處事才能解決。王永慶不滿國內政經政策，動輒發表萬言書明志。兄長態度慷慨激昂，王永在常居中擔任緩衝要角，幫王永慶、也幫台塑集團緩頰。

台塑集團在九〇年代後快速地擴張，王永在親力親為協助各項計畫一一落實，對外代表王永慶洽談各項投資案，對內仍以王永慶為尊，王永在曾說：「他（王永慶）是董事長哪！要聽他的話，要照他的裁決，不然公司不是亂糟糟？」

而王永慶、王永在的合作無間、性格互補，一起成就了今日的台塑王國。未來，企業界大概不可能再有如此動人又成功的兄弟檔企業家了，兩人彌足珍貴的兄弟情將會萬古留芳，深深影響後人。

王永慶、王永在 自己刻苦 大方公益

-工商時報 何英煒

台塑創辦人王永慶逝世十年，但他所播下的善和愛，這些種子正在兩岸各個角落發芽、生根、開花、結果。聽障生黃家瑜說「謝謝王爺爺送給我電子耳，讓我可以聽見世界上最美好的聲音！」

與王永慶相交數十年的長庚醫院名譽副院長黃俊生說「王永慶嚴肅的外表下，藏著一顆柔軟善良的愛心」，「他總是默默付出、為善不欲人知」，而且做的是真正的公益。王永慶總是說「該花的錢，多少都沒有關係」，「不該花的錢，一毛都不要花」。而他個人的日常生活，則是節儉又樸實。

翻開台塑高階主管為王永慶所撰寫的紀念專輯，紀錄著許多關於他刻苦節儉的小故事。比方說，愛做毛巾操的他，一條毛巾可用三十年，辦公室座椅的皮壞了，他也捨不得換張新的。用來接待貴賓的凱迪拉克座車，一用就是十八年。台塑員工親眼看到王永慶不浪費的性格，喝咖啡加奶精球時，總是會讓咖啡沖刷一下奶精球。台塑企業文物紀念館還收藏了一張照片，是王永慶將所剩不多的舊肥皂，黏在新肥皂上頭，不浪費一絲一毫。他的節儉故事，還包括剪頭髮每次只花

費兩百元，只剪不洗，出國搭機只選經濟艙。

這樣節儉樸實的王永慶，卻在教育、醫療及公益事業方面，花大錢不手軟。他曾經說過「有錢不做公益是個罪過」、「什麼都可以等、教育不能等」。

王永慶在公益助人方面，時常從自己周圍的需求和切身的體會出發。比方說，有一次他應邀出席參加黃俊生電子耳基金會的活動，看到聽障小孩在裝了人工電子耳之後，不但可以聽、可以說，更可背誦三字經，感嘆電子耳可以改變聽障者的一生，立刻捐出近四百套，一套市值七十萬。

黃俊生說，裝電子耳對聽障者而言是「具有戲劇性的結局」，讓聽障者可以變成正常人。所以王永慶特別交待「救一個是一個」。受贈者黃家瑜表示，她聽損一百一十分貝，但一套電子耳加上手術，費用昂貴，對單親的她來說，經濟壓力大，「還好王爺爺的捐贈，讓我擁有正常人的生活」。

又例如，王永慶有一回得到肺炎，身心感到

台塑創辦人王永在關心原住民生活。

台塑創辦人王永慶協助原住民就學就業。

痛苦，他問醫生「難道沒有疫苗可以打嗎？」醫生回答「有」，王永慶回去後就交待「所有老人家都要打」。於是，台塑就向疾管署提出捐贈肺炎疫苗鏈球菌的計畫，免費讓七十五歲以上的長者施打，迄今已經累計一百一十二萬劑，大幅降低肺炎所帶來的死亡率及感染率，並為政府節省下一百二十八億元的健保費用支出。

王永慶最為人稱頌的公益事蹟，是在教育及醫療兩個領域。他設立了三所學校及長庚醫療體系，照顧貧苦和原住民子弟，可以工讀升學，並領風氣之先，改變醫療制度。

沒有受過完整教育的王永慶，一直以來對教育都有很深的耕耘，有感於企業及社會需要工業人才，著手成立明志工專。體貼不少家庭無力負擔學費，台塑提供半工半讀的機會，讓學生課餘時間進工廠打工實習兼賺學費，讓家貧學生可以自給自足。還成立護理專班，專門招收原住民女學生，協助她們就學、就業，一代就脫貧。

長庚醫院的成立緣由，是王永慶有感於自己父親因腸套疊生病而死，立下志願要成立一所「平民化」的醫院，也就是市井小民、販夫走卒都能負擔得起的醫療院所。

而最為人稱道的是，王永慶大刀闊斧的改革舊式醫療制度，廢掉業界行之有年的住院保證金制度和在外兼差陋習。

王永慶認為，醫院應該以「救人第一」，住院前需先繳保證金的門檻，會延誤很多貧窮人家

的治療先機，主張廢除，同時將醫院營收的一定比例做為基金，支應無法負擔醫療費用的患者；除此之外，也提高醫生的收入，並禁止醫生在外兼差。長庚所帶來的醫療制度變革，後來也逐漸影響到其他公立醫院。這兩項改革，當時均受到醫界的群起反彈，但王永慶還是擇善固執。

其他像是遲緩兒早期療育、幫助愛滋毒癮收容人的彩虹計畫，都是相當前瞻，並走在政府部門之前，甚至於還帶領政府政策的跟進和投入。

王永慶一生的善行義舉，早已默默改變許多人和家庭，很多受惠者到現在都非常懷念他。電子耳受贈者丁文聰說，「感恩這份心意最好的方式，就是做最好的自己及做自己擅長的事，回饋社會，使自己更有價值。」

台塑創辦人王永慶關心聽障生，看到他們裝上電子耳可以背誦三字經，很親切的摸頭讚許。

台塑集團總裁王文淵：兄弟同甘共苦 台灣無人能比

工商時報 彭暄貽

台塑集團創辦人王永在之子、總裁王文淵表示，兩位創辦人在家族事業擴張之際，把第二代送至國外，不讓子女感受家族財富差異，堅持「勤勞樸實」、「順其自然」理念，是讓自己得以學習踏實耕耘的關鍵。加入集團工作後，創辦人「實事求是」風格，更讓自己跟隨「認真做事、從錯誤中去累積經驗」的務實人生理念。

王文淵認為，相較世上多可「共苦」、卻無法「同甘」，兩位創辦人從年少打拚，到企業壯大，臨老依舊兄弟情深、尊重團結、不分彼此，是台塑企業能根基穩健發展的關鍵，更為全台無人可比之典範。以下為訪談摘要：

問：做為集團第二代接班，創辦人的影響？

答：我是在嘉義出生，宜蘭長大，當時是很鄉下的地方。後來家族事業開始好轉，長輩不希望我們感受偏差，有所嬌寵，國中一年級便把我們送至英國求學，接受基督學校的嚴厲管教。其後美國大學、碩士與工作的選擇，都由我自己規劃，是一個務實、順其自然的教育訓練。

我大學讀化工，研究所念工業工程，這對我後來經營整個企業有很大幫助。我海外工作在銀行，從基層做起，回台也是從基層開始。最初，

1994 年王創辦人昆仲為母親王詹樣女士歡慶 107 歲生日

伯父（王永慶）讓我評估台麗營運虧損改善，我忙著趕工出貨，製造士氣提振；檢查垃圾堆、討論裁切排版，瞭解是否有浪費缺失。接手三個月後開始賺錢。後來伯父也將美國、台化、南亞的事情交給我管理，即使我跟他常有意見相左，但他永遠是對事不對人。我和父親則是在六輕建廠才有較多時間相處，開始學習到父親的精神。

其實我父親一開始是做木材加工，但伯父投資 PVC，叫父親一起，父親就把賺錢的木材加工事業轉手，搬至高雄住，開始台塑事業，後來負責六輕投資推展。兩位創辦人在事業的分工合作（王永慶偏方向、制度的規劃，而王永在偏實務推動管理），年少至老的尊重扶持，無人可比。

問：與父親學習之深刻體驗？

答：我父親對工廠管理很有興趣。他常說，當工廠管得好，企業經營就會好，也有時間思考更長遠的發展。如台塑剛推動 5S 運動時，起初各公司腳步不一，效益不佳，我父親就說，我來做。當最大主事者態度明確、主動後，各公司就會動起來，效益愈見發揮。

父親負責六輕投資時，我在旁看著他對斥資龐大、工程艱辛的填海造地計畫，放手一搏的氣魄，深感佩服。但事後他跟我透露，他心裡其實很害怕，因為是「把錢丟到海裡」，但我當時一點都看不出來，頓時體會到企業決策者所需面對的決策孤獨及堅強心理素質。這對我因應 DRAM 虧損一千六百億元的整頓計畫、鋼鐵事業考驗，有很大幫助。

問：台塑公益推展的想法？

答：我們推動的公益是依社會變遷所需，思考能提供的企業支援；像贊助優秀年輕運動員、監獄戒毒班等。尤其，我覺得監獄戒毒對台灣是非常重要的，這不單是個人生涯、家庭生活，更有社會安定問題。我們從三個方面來做，第一是訓練他有一技之長，出獄後，才有辦法正常生活；第二是心理輔導，最後幫助他就業。我們六輕有一油漆承包廠商，整年度都承包六輕工程，他底下約三百個員工，包括他自己都是更生人。這就是大家一起努力讓社會有穩定改善力量。

台塑企業長期贊助雲二監「彩虹計畫」，輔導毒癮愛滋收容人。

兩個父親 打造王文淵總裁路

-工商時報 彭暄貽

聆聽王文淵訴說台塑集團創辦人王永慶、王永在一生從小到老的「黏牢牢」奮鬥人生發現，正因兄弟倆的尊重、相伴，王文淵的人生有兩個重要男人，在年少、成年兩階段給予不同交流關懷，造就王文淵的總裁養成記。

王文淵說，兩位創辦人有非常深刻的兄弟情誼與個性互補，合作無間五十多年，台灣企業界沒有第二個。就因父親王永在一路的跟隨、尊重，王文淵從小，大多數時間都是和伯父王永慶在一起，與父親是晚期才有較多相處的時刻。

小學四年級後，王文淵因父親南下高雄參與台塑 PVC 投資，自己就離開家，到台北王永慶家裡住，兩年多後，國中一年級去英國唸書，再轉進美國直到研究所畢業、工作；都是由王永慶關心安排。

王文淵在美國訂婚，父親有參與，結婚時則是王永慶主持，王永在並未出席。因為兄弟倆總是要留一個看家，王永在一直很尊重哥哥，而王文淵又是家族第一個男丁，所以由王永慶代表主持婚禮。甚至年少財力有限的王文淵，在美的第一間房子，也是王永慶主動開口，出錢買給他的。

後來王文淵回台工作，父親很少過問，一切

都是王永慶安排，大部份時間也都跟王永慶在一起。直到六輕建廠推動，王文淵才有機會與父親更多相處，開始學習王永在的精神。

王永慶對第於二代子女（包括了王文淵、王文潮等）都一視同仁，差別在後來王文淵有父親指導，伯父關心並未降低；亦即，六輕開始後，王文淵得到兩位創辦人的指導關愛，顯見對其的信任期許，更在王文淵的總裁養成發揮重要影響。

兩個父親 打造王文淵總裁路

台塑集團管理中心常務委員王瑞華：父親止於至善 樹立台塑典範

- 工商時報　彭暄貽

王永慶逝世十周年之際，王永慶之女、台塑集團管理中心常務委員王瑞華表示，兩位創辦人堅持的「止於至善」、「回饋社會」兩大核心原則，是讓自己在企業、公益回饋及人生經營上，信守追隨，力圖發揚的重要信念。

王瑞華感慨地說，自己接班以來，對當前台灣企業發展及年輕人欠缺工作發展希望等局勢，深感無奈。唯有政府為企業創造更好的經營條件，企業才能提供更好的工作機會與條件，並加以回饋社會，透過公益推動，共同補強社會福利互助機制，營造長期正向循環。以下為訪談摘要：

問：接班以來，創辦人對您最重要的影響？

答：台塑企業目前所有一切都是兩位創辦人從零到有的全力打拚成果。我們二〇〇六年接班以來，重要任務就是延續創辦人理念，貫徹照顧員工、回饋社會的目標。

我父親曾說，財富是社會的，並非我們個人的；是社會看我們有些能力，託付給我們的。因此我們秉持「止於至善」精神，持續追求合理化以確保永續經營之際，也要同步「回饋社會」，凝聚社會正能量的不斷循環延伸。

兩位創辦人在企業邁向專業化，落實所有權與經營權分離的規劃也是貫徹此一核心。二〇〇一年成立「行政中心」，由公司最高專業經理人與創辦人家族共同組成，負責企業各項重大議案討論。

我們第二代在二〇一七年六月全面退出「行政中心」進入「管理中心」後，除督導企業經營，也負責確保企業維持創辦人經營理念、企業文化與價值觀。

問：接班台塑集團的管理主張？

答：我們接班後，經歷二〇〇八年全球金融危機與台灣近年經濟環境持續不佳，就是秉持「止於至善」理念，推動各項改善，強化競爭。像我們以領導廠商做為學習標竿，訂定各項KPI，改善精進。台塑四寶主要產品的差異化及高值化銷售佔比也由二〇〇九年百分之十二，提高至二〇一七年百分之二十七，提早達成二〇二〇年前達百分之二十以上的政府政策。

二〇一〇年麥寮管線大火對我們是危機也

林口長庚醫院

是轉機；讓台塑重新檢視、改善自己，學習國際上更為完備、專業的環保工安規劃。二〇一一年七月，我們前往新加坡裕廊島「化工製程技術中心」，瞭解國外石化廠區的專業人員培訓，隨即在麥寮成立「技術訓練中心」。二〇一七年麥寮六輕廠區之公共管架區，達成全年度危險流體零洩漏目標。

問：近年推動公益項目頗具特色，規劃想法？

答：台塑企業多年來順應社會需求，推動各項社會公益；其中有多項為台灣首開先例，具長遠意義。像過去創辦人有感於醫療資源欠缺，在企業獲利之餘，希望建立所有人都能來看病的醫院，啟動長庚醫院籌設；後續推進到長庚大學、長庚護專建置，還有人工電子耳、學校重建等。

我們接班後，社會也有諸多變化，延伸出許多新的需求。面對高齡化、社會貧富差距擴大、政策預算福利不足，我們延續創辦人的公益項目，繼續捐贈老人肺炎鏈球菌疫苗，並提供受暴家庭經濟協助、遲緩兒與罕見疾病救助支持，以及戒

免費施打 23 價肺炎鏈球菌疫苗，官民讚出來（左起 - 老人福利推動聯盟吳玉琴秘書長、疾病管制署郭旭崧署長、台塑企業王瑞華副總裁、嘉義長庚醫院院長蔡熒煌）

毒、體育發展。二〇一三年開始辦理的「樂齡健康活力中心」，是為讓長者得到健康運動、人群互動等預防機制，降低社會的長照負擔，減輕年輕人照顧壓力，支持家庭、工作的正向發展。

一封封家書 藏著深刻父愛

工商時報 彭暄貽

台塑企業創辦人王永慶雖然一生盡全力辛勤奮鬥、忙碌事業，但對子女的日常、生涯關愛卻從不間斷。而他在王文淵、王瑞華等第二代獨自赴外留學期間，與子女的定期家書交流，就是他細心、完備的父愛展現。

訪談尾聲，詢問王瑞華對父親最深刻的回憶。王瑞華以分享寶物般，拿出一疊疊整理文件，而這正是，父親王永慶過去給他寫的一封封信件的珍貴「複刻版」。

王瑞華表示，在大家（第二代）被安排到海外就學，父親要求每人都定期寫信回國，描述期間的學習、生活狀態。期間，王永慶不僅閱讀親自回信，有時回信張數還寫的比子女多，從仔細詳讀、回覆子女生活點滴，也透過描述自己在台塑推展工作所遭逢的問題、思考解決等現況，作為對照子女學習生涯的突破參考。

王瑞華拿出其中一本最上層書信，逐字唸出，信中是王永慶對他當時留學生活中的學習進度的理解，以及叮嚀、建議。這般並非長者高度的命令式對話，而是言詞平等對話的交流、描述，透露出父親對子女生活的全面細心關愛。

尤其，王永慶回覆信件中，時常與子女分享，當時自己在台塑集團推動工作的處置思維以及解決方案，展現了他與子女身處相同生涯學習過程中，給予子女的同等對話高度與尊重，透過自身的處事理念、哲學，人事對應，以身作則。

王瑞華眼眶泛紅地、緩緩地說，甚至在大家出國學習，受姨母等親朋長輩照顧之際，父親更親自幫他寫下一封封感謝信函範本，要王瑞華依此寫信致謝。「我很幸運有這樣的父親」。

一封封家書 藏著深刻父愛

郭台銘追憶王永慶…律己甚嚴 無私大愛

－經濟日報 黃淑惠

當王前董事長非常成功的時候，我才是一個小企業家，他的一舉一行都牽動到我們的價值觀的取向，我覺得我們最佩服他的第一個是誠信、說話算話，第二個是勤勞，第三個最重要的是律己甚嚴。

縱使他已經功成名就了，可是我了解他還是保持著刻苦勤勞的生活起居，尤其他當時五、六十歲時，每天早上還是在台塑後面跑五千公尺，我自己也跑過，好像看起來很簡單，不過跑了幾天之後就沒有堅持下去，所以堅持的毅力，是讓我最佩服他的地方。

王永慶創辦人留給台灣社會最大的價值…應該說正確的價值就是，第一他不靠父母，第二他不靠政府，第三不靠學歷，他靠的是一分耕耘、一分收穫，像台灣牛的精神、默默耕耘，他總會有收穫，這是留給台灣最大的資產。

不管台灣所有的企業家、或是年輕的創業家，甚至於年輕的學子、甚至我們工商界的朋友們，我覺得他留給我們這個社會這樣子的價值。他堅守耕耘就會有收穫，不耕耘就不會有收穫，而且不要靠別人、要靠自己，這是最大的價值觀。

王創辦人帶給現在的年輕人，我要說…不管

鴻海董事長郭台銘追憶台塑企業創辦人王永慶

時代進步到哪裡，王永慶創辦人帶給年輕人的是什麼？第一、不投機、不取巧，一步一腳印，也就是說嚴以律己、寬以待人，這些是最值得讓年輕人學習的，只要辛勤努力工作，你總有一天會出人頭地。

但不管時代進步到哪裡，不管是人工智能的時代或是最新科技的時代，年輕人要堅信，只有自己努力工作、克勤克儉，你才會有成功的一天，我覺得這是他留給年輕人最好學習的榜樣。

我看到在報紙上有登過的一句話影響我很大，這句話是在他身故之後，公開了他留給子女的那封信，信上是這樣寫的…這段話我到現在記得非常清楚，他說任何人終其一生不論累積多少財富，當生命終結時，辭世之際，那些財富、財產將會全數歸回給社會，無人可例外。

我前妻過世的時候，我就記取這句話，所以我也讓自己的財產九成都捐給了公益，我覺得這是他對我影響最深刻的一句話。（郭台銘口述）

南投萬豐國小前任校長姜福進：九二一震災艱難重建 台塑最為熱心

南投萬豐國小在 921 強震中震毀

-工商時報 彭暄貽

即使事隔近二十年，南投仁愛鄉萬豐國小前任校長姜福進對於九二一地震仍歷歷在目。學校校舍因地震嚴重毀損需要重建，陸續接洽了知名宗教團體和大企業，都因路途險阻而遭拒，最後是台塑最為熱心。

學校被震毀之後，山上停水停電多日，學生只能在樹下綁遮雨布權充教室，在一籌莫展之際，姜福進突然靈光一閃，找了何美玉老師幫忙，擬了一封求救信，在沒有任何管道的情況下，查了一下台塑企業的傳真號碼，就將求救信傳了出去。

三天之後，竟接到了台塑的電話，說要來學校勘查，工程人員拍下了毀損的校舍的相片，回到總部報告。評估之後，因學校地處遍遠山路狹窄陡，加上餘震不斷，隨時都有土石崩落及塌陷的危險，工程車輛及載運建材的卡車根本無法進入，重建的困難度相當高。

在此情況下，台塑也沒有打退堂鼓，還是決定要為萬豐國小重建校舍，台塑派了一名專責工程師長駐在萬豐國小，協助規畫、監工等事宜，工程師一住一年半，克服機具、物資運送困難，日夜趕工，甚至還匠心獨具，將布農族的文物特色融入校舍的設計，一年後終於讓學生重新擁有優美且堅固舒適的學習環境。

台塑出錢出力，打造出具有原住民特色的校園

人工電子耳受贈者鄧力誠：

如果沒有電子耳…我的人生將是黑暗的

－工商時報 彭暄貽

「天地重孝孝當先，一個孝字全家安，孝順能生孝順子，孝順子弟必明賢…。」台塑創辦人王永慶十年前逝世，當時才九歲的聽障兒鄧力誠跪在靈堂前，用流利的國語，一字一句的背誦出「百孝經」。

當時鄧力誠父親鄧世貴在王永慶靈堂前說「感謝你所捐的電子耳，我兒現在聽得到了，我也很認真的在教，現在給你驗收，我相信你會滿意」。

這一番話，讓在場的王家子孫感動不已，更讓王永慶女兒王瑞華當場熱淚盈眶。

因為醫生兩次誤診，鄧力誠直到一歲六個月才確診為聽障兒，父母當下沮喪和崩潰，並跑遍台北各大醫院，從婦幼、馬偕、最後是長庚。確診後鄧父及鄧母兩人每天晚上都抱頭痛哭，最後仍打起精神來去上語言學習課。

二歲多時，終於有機會可以做人工電子耳的手術。如果沒有任何的補助，機器加上醫療費用要將近百萬台幣；還好台塑創辦人王永慶捐助了電子耳，再加上社會局的補助，讓鄧家的經濟負擔減輕許多。

鄧世貴說，聽障兒裝了人工電子耳之後，接下來的復健才是漫漫長路，他與太太兩人很用心教導鄧力誠說話，也做了很扎實的聽辨訓練。

鄧力誠說，小時候戴助聽器，只能聽到像是機器人的聲音，也聽不清楚，直到裝上人工電子耳，才真的能夠聽到聲音。現在的他，溝通已經沒有障礙，他感恩的說「如果沒有裝上電子耳，我的人生是黑暗的」，恐怕不敢一個人出門、可能去唸啟聰學校。現在他的學習已漸入佳境，目前高三唸電子科的他，未來想要當工程師及素食料理廚師。

杏一集團的董事長陳麗如：王永慶是令人尊敬的長者、永遠的巨人

-工商時報 彭暄貽

台灣醫療用品知名通路杏一集團的董事長陳麗如，是明志工專護理科第一屆的學生，她說「永遠以王永慶先生的子弟兵為榮」。在她心目中，王永慶先生是值得尊敬的長者，更是永遠的巨人、時代的巨人。

陳麗如曾擔任王永慶母親的醫療團隊成員，她回憶「王永慶董事長真的好孝順，除非是出國，否則對老母親一定做到晨昏定省」。每次探視母親，都會摸摸媽媽的頭、摸摸媽媽的臉，親切的問候「你好嗎？」「睡飽沒？」

對於照顧母親的專業醫療團隊，王永慶也很親切。有一次有人送來進口的餅乾，王永慶還雙手捧著對陳麗如說「謝謝你的照顧，這個餅你吃看看」。

這樣謙卑的態度，對員工的親切關心，也深深影響到了陳麗如。陳麗如也學習王永慶的精神，把員工當家人一般的照顧。在公司內，規定員工不可稱董事長，一定要叫「陳姐」，陳麗如更認為，同一個公司大家都是一家人，要共同的學習。

長期在明志工專讀書及長庚醫療體系服務，陳麗如本身也受到王永慶精神感召。她從王永慶先生身上學習到「勤勞樸實、誠信正直、持續學習以及回饋社會的精神」。

四寶市值創新高 海外布局慶豐收

-工商時報 彭暄貽

台塑集團在兩位創辦人努力拼搏下，躍居國內石化龍頭，也見證台灣經濟起飛輝煌時刻。以王文淵、王瑞華、王文潮及王瑞瑜為首的第二代接班團隊，不僅延續穩健經營實力，更將觸角擴及海外與鋼鐵新事業，讓台塑四寶獲利，員工年終獎金、股東股利發放，及股價市值，聯袂改寫新高，集團全球競爭實力加倍升級。

據統計，二〇〇六年到二〇一七年，台塑四寶合計獲利逾一點六一兆元。另，台塑四寶二〇〇六年至二〇一七年合計發放現金股息一點二六兆元，市值從二〇〇六年一點六八兆元攀升至二〇一七年的二點九五兆元新高，為股東增加一點二六兆元資本利得；合計股息、市值增幅，共為股東創造二點五二兆元收益，成績亮眼。

今年塑化行情延續高檔態勢，台塑四寶挾獲利躍進題材，股價齊創新高；截至八月底，台塑、台化及台塑化股價穩居百元俱樂部，四寶合計市值衝破三兆元整數關卡，達三點三一兆，股東投資身價水漲船高。

瞄準下一波全球景氣契機，台塑集團美國、大陸石化布局就位推動，鋼鐵事業也漸入佳境，營運展望利基滿滿，蓄勢再度高飛。

台塑集團最大的跨界投資案—台塑越南河靜鋼鐵廠去年五月二十九日啟動第一支高爐點火運作；二號高爐今年五月十八日點火試車，宣告一期工程建設完成，進入全面生產的新里程碑。兩支高爐全能生產後，每年可產出鐵水六百七十一萬噸，預估今年鐵水總產量達五百萬噸，年銷售

鋼材四百六十五萬噸，整體營收上看二十五億美元；對越南二〇一八年GDP貢獻百分之一點二七。

台塑企業目前越南投資一百四十六億美元，河靜鋼全能生產後，預估台塑企業越南營收將從二〇一八年的三十九億美元，提高到四十八億美元。伴隨東協市場經濟活絡發展，越鋼將是未來營運躍進新亮點。

大陸近年供給側改革、環保汰舊升級漸收成效。看好大陸、東協石化商機，瞄準全球人工智慧（AI）、電動車趨勢，台塑、南亞及台化推動大陸昆山電子子材料、南通塑膠加工，及寧波石化基地擴建項目。另重啟福欣特殊鋼年產三十萬噸冷軋廠投資，力拚二〇二一年首季投產。

其中，台化啟動PTA、PIA、苯酚、丙酮及ABS等石化升級擴建，投資手筆近十六億美元，粗估年產值達二十億美元。尤其，台化建置年產一百五十萬噸PTA新產，屆時大陸PTA年產兩百七十萬噸，大幅超越台灣一百七十萬噸水準，成為聚酯耕耘核心重鎮。

考量寧波生產基地一年丙烯需求量達五十到六十萬噸，台塑計畫投資八億美元興建丙烷脫氫（PDH）廠，年產丙烯六十萬噸。建廠時程約兩到三年，將可強化成本優勢。

台塑集團美國基地以天然氣進料成本優勢，專注石化事業開展，加速擴展國際市占版圖。德州擴建和新建項目中，LDPE、HDPE廠預計二〇一九年第一季完工投產，EG

台塑越南河靜鋼鐵廠

美國路州石化布局規劃

	一期投資	二期投資
項目	乙烯年產 120 萬噸； PDH（丙烷脫氫）年產 60 萬噸； HDPE 年產 40 萬噸、 LLDPE 40 萬噸； PP 年產 60 萬噸及 EG1、公用廠	乙烯年產 120 萬噸； HDPE 年產 40 萬噸、 LDPE 年產 40 萬噸； EG2 年產 80 萬噸
建廠	2022~2024 年陸續完工投產	2027~2028 年陸續完工投產
投資分工	台塑化負責石化上游及 PE 相關投資，且未來大股東台塑、南亞及台化均有認列轉投資效益。 台化聚焦 PP 及 EG 布局，藉此補強過往在美國投資之落後缺口。 台塑、南亞專注於已推動之美國德州的乙烷裂解廠及 HDPE、EG 投資計畫，僅南亞先以純財務投資方式，參股加盟。	
投資效益	2015 年 9 月 29 日遞件申請，2019 年 Q1 完成環評作業並開始地質改良作業。二期投資合計總投資額 94 億美元，約可增加當地 1200 個就業機會，8000 個間接工作機會。	

新廠及 PP 新廠約二〇二〇年第一季投產，乙烷裂解廠（OL-3）擴建預計二〇一八年底完工。

美國路易斯安那州石化一貫布局為台塑集團近期最大的海外投資案，由台塑化主導，並與台化、南亞及福懋參股合力推動。規劃今年底完成環評，二〇一九年進行土地地質改良計畫，二〇二〇到二〇二四年陸續完工投產。

王文淵語重心長的表示，大陸國務院李克強總理提出「中國製造二〇二五年」的十大產業別，明確指出要將中國從「製造大國」加速轉向為「製造強國」；美國總統川普則提到“Made in America”，目的在“Make America great again”。兩個世界最大 GDP 強國都在強調「以製造業治國」，可見製造業對國家的經濟、國防、民生等，是非常重要的。

產業再升級 力攻工業4.0、AI

-工商時報 彭暄貽

台塑集團總裁王文淵表示，台塑集團在創辦人王永慶建立的穩健制度支持下，經營持穩精進，所以接班十年多來，台塑以致力推動節能減排、循環經濟等，積極回應社會環保、工安期許。

展望未來發展遠景，在推動工業4.0之際，發現有一個升級瓶頸，須從AI人工智慧開始，把整個企業帶入很高的產銷效率，包括市場的需求、生產的條件等等，都要全盤考慮進去。

王文淵說，目前四大公司及總管理處都有提報AI試驗升級項目，像台塑就提報七十七項方案，期望在明年底完成，預估可有六千四百萬元的效益，一旦試驗順利，就可逐步落實經營應用。伴隨海外事業佈局逐步完工、投產，企業營運動能更能加乘發揮、延伸。

王文淵指出，我們推動節能減碳、循環經濟。從一九九九年迄今，麥寮累積已投入兩百五十二億元，進行改善、升級方案，每年的效益約兩百七十八億元；再搭配工安設備更新、管理制度強化，讓整個工廠安全管控及運作效率提高。

面對當前全球經濟連動、企業國際化布局趨勢下，台塑集團將從強化節能減碳、循環經濟，進入工業4.0及AI應用階段，啟動新一波經營實力升級計畫。

王文淵說，進入工業4.0時，發現工廠雖已進入電腦化、自動化時代，但要真正進入工業4.0，

仍有一個很大問題，就是資料太多、數據太多，沒有辦法真正進入。

以煉油為例，原油是天然的東西，每一批油成分含量都不同，該煉什麼油？怎樣達到最好、最佳的利益？這種種的資料太多，且數據一直在變動，整套資料量很龐大，沒法靠人腦判斷。所以我們須導入AI人工智慧，讓電腦告訴我們最佳判斷，這一塊目前是缺乏的。

剛好中央研究院來找王文淵，希望合作人工智慧AI學校，他立即答應捐了三千萬，且台塑優先去學習、上課。第一批派二十七個人，第二批派七十幾個人，希望能成為集團學習AI的種子部隊。

貫徹循環經濟 落實環保工安

工商時報 彭暄貽

台塑集團在二〇一一年六輕大火啟動全面查核、管線汰舊換新，並邀國際專家協助擴大工安管控防護機制，力圖展現石化龍頭的嚴格自律誠意。回應社會對環保工安期許，近年透過貫徹循環經濟、節能減碳，打造廠區無煙排放工程，化解外界對煙囪排放白煙的「視覺污染」（實為

水蒸氣排放）疑慮。

台塑化更率先推動「綠色運輸改善計畫」，以六輕廠區旗下車輛、船舶運輸的移動污染源自主管制策略，貫徹減少空污排放、環境保護目標。其中，台塑化（含台塑貨運等）自有柴油車及台塑貨運等承攬商柴油大貨車汰換為柴油車四期以上。進出麥寮港的船舶，今年台塑海運六十五艘船舶應使用低硫燃油；明年所有船舶進出麥寮港都將全面跟進。

為確保工安，台塑集團二〇一一年九月起斥資一百四十六億元，對六輕整改管線工程展開全面地毯式檢視、升級計畫；除既有公共管架（二十五點九公里）整改汰換外，也新建十點八公里新管架及四點一公里管墩，並佈設一百四十二條新管線（三百四十五公里），已於二〇一三年全數完工。同時，台塑引進美國職業安全衛生署（OSHA）的製程安全管理制度，成立專責獨立的安全衛生環保中心，強化組織人力及專業能力。

麥寮廠區公共管線自二〇一二年起至今，未發生任何火警事故；歷年主管機關入廠稽核均逾

三千多次，稽核異常率自二〇一二年百分之七點九降至二〇一七年百分之一點九。

其次，麥寮的環保投資達一千兩百〇七億元，用水回收率（RI）達百分之九十八以上，換算每滴水使用達七點三次，優於其他台灣石化相關產業RI的百分之七十一到九十。二〇〇七到二〇一七年麥寮園區平均日產量成長百分之十一前提下，平均每單位產品的用水量節省百分之三十二、用電量節省百分之二十三、用汽量節省百分之二十一。

台塑現正打造無煙排放、要改善白煙，包含台塑龍德廠及新港廠都已完工，六輕麥寮廠區將花費四十九億元，在二〇二〇年達全廠區無煙排放。

台塑第二代 公益事業 導入企業管理

- 工商時報 何英煒

承襲著台塑創辦人王永慶昆仲的公益使命，第二代成員包括企業總裁王文淵，管理中心常委王瑞華、王文潮、王瑞瑜等人，也承先啟後，與時俱進，其所推動的公益事業，多半聚焦社會需求，並導入台塑企業管理精神，同時講求成效。

注意到社會黑暗角落，致力幫助毒癮收容人習得一技之長，重返社會；從人工電子耳的補助再延伸到遲緩兒的早療公益計畫；從九二一校舍重建再擴大到全台老舊校舍的改建；關心高齡化社會問題，從興辦長庚養生文化村，延伸到捐贈老人肺炎鏈球菌疫苗，再到推動全台樂齡健康活動中心。王家第二代不僅做好企業經營的傳承，更傳承第一代關懷社會之心，並且發揚光大。

許多企業都有基金會投入社會公益，台塑企業最不一樣的地方有三，首先，切中社會需求，再者就是導入企業管理精神，擴大辦理效益，第三，永續經營。

台塑的每項公益事業都以專案的方式來看待，先分析問題，再看看那些可以做，接下來則是規畫並執行，同時還會定期追蹤，改善。因為對公益事業的投入並不單只是純捐錢，還要共同參與，提高服務品質，希望跟社福界一起成長，同時做到永續經營。

在解決社會需求方面，台塑會先廣邀學者和專家組成小組，討論出切入點。

台塑企業管理中心常委王瑞華不但親自參與早療公益計畫規劃作業，還要求以全面性、整體及系統性的方式來投入。同時請來專家做盤點，每年還召開研討會議，以期這項計畫可以符合台灣的需求，並與國際接軌。

例如，台灣的早期療育有七成在醫院完成，但每星期只去醫院半小時，療育的成效相當有限，因此台塑早期療育計畫，不但補助機構，近期更深入社區，就近提供服務。

針對老年人部份，政府的資源是放在長期照護，但專家學者則是建議，應該要照護好八成的健康老人，避免他們淪為長照對象，這才是最值得投入資源的領域，因此，台塑鎖定健康老人，推出樂齡健康活力中心。

早療專家、德蘭啟智中心主任楊美華就表示，台塑的精神和特質就是「打破砂鍋問到底的追根究柢」，台塑很注重做事方法，也不吝支持把事情做好。尤其非常尊重專家、學者的意見，因此，在早期療育這領域，台塑還可以做到方向的帶領，導入先進國家最新的理念與作法，促使整體服務與國際接軌。

在公益事業方面，台塑一律導入企業管理精神，追求成效。不論是早療、樂齡、彩虹及向陽計畫等，都會針對學員做出個別化的了解，再提供精準建議。

台南市 YMCA 社福基金會老人照顧服務中心組長朱麗蓉表示，長者學員都要先測量身體功能、疾病、衰弱程度、憂鬱等指標，再給予課程建議。德蘭啟智中心主任楊美華也說，針對進入早療中心的孩童，會先了解其人格特質，並找到「關鍵鑰匙」，給予以正確的支持策略。

在課程及輔導後，還會有嚴謹的成效追蹤，做為修正及改善的參考，比方說，收容人在接受彩虹及向陽計畫的輔導之後，平均回監率均從一般的六到八成，降至一成以下。

另一方面，台塑也希望透過企業管理的方式，讓每一分錢的投入發揮最大的效益。舉例來說，台塑旗下的勤勞基金會，每年都有推出工讀計畫，考量到單純給獎助學金，只有一人受惠；因此，台塑轉而提供工讀金給社福單位，並協助社福單位媒合工讀生，如此一來，社福機構可以獲得人力支援，學生可體驗服務精神，一舉三得，是「投入一塊錢發揮三塊錢」理念的最佳寫照。

向陽計畫 援助毒品收容人

-經濟日報 何秀玲

台塑集團積極發展事業的同時，多年來不遺餘力地順應社會的實際需求，推動各項社會公益項目，其中有多項均為台灣首開先例，並且具有長遠意義的項目。包括推動醫療產業升級，提升整體醫療水準及服務；彩虹計畫、向陽計畫協助毒品收容人重獲新生；贊助體育項目培育有潛力之年輕優秀體育人才；到現在因應高齡化社會，協助長者健康樂活。

因應社會經濟快速變化所衍生的問題與需求，都是台塑集團最關心的議題之一，總裁王文淵扮演關鍵推手，例如王文淵說：「一個毒品收容人，背後就代表一個家庭」。因此，推動彩虹計畫、向陽計畫，協助毒品收容人重獲新生，減少對社會的影響，並促進和諧。

台塑集團暨王詹樣公益信託長期扶助收容人，由雲林第二監獄推薦並獲法務部肯定，獲選「2016 年度表揚參與監所教化及保護事業有功人士團體」，圖為集團總裁王文淵（左）代表王詹樣公益信託於 2016 年接受蔡英文總統表揚。

王文淵指出，監獄裡面有百分之五十以上的收容人都跟吸毒有關，而且監獄裡面毒品收容人出獄後，在兩年後又犯罪回鍋到監獄的比率非常高，一般回監率百分之六十至八十，所以台塑集團推動三個方向，訓練他們有一技之長，讓他們出獄後有工作能力，其次，進行心理輔導，第三幫助他就業找到工作，降低毒品收容人再犯的比率。

台塑企業主要公益項目
公益信託王長庚社會福利基金
• 台東、花蓮英語協會計畫 • 傅爾布萊特－台塑企業獎助學金 • 弱勢家庭兒少成長扶助計畫 • 社區早療服務補助計畫 • 失親兒助學金計畫
公益信託王詹樣社會福利基金
• 向陽計畫（針對毒品收容人） • 罕見疾病全方位照護計畫 • 燃星計畫、未來之星－體育人才培訓計畫 • 地方特色文化劇團贊助計畫 • 受暴家庭經濟協助計畫
王詹樣社會福利慈善基金會
• 早療服務提升計畫 • 彩虹計畫（針對毒癮愛滋收容人） • 捐贈老人肺炎鏈球菌疫苗計畫
公益信託慶寶社會福利基金
• 老人住宅改善及家電補助計畫 • 捐助社福機構白米及日用品計畫 • 偏鄉學生助學及培育補助計畫 • 民眾急難救助計畫 • 捐助老人及身心障礙機構交通車計畫
勤勞社會福利慈善事業基金會
• 樂齡健康活力中心計畫 • 勤勞社福機構工讀計畫 • 勤勞清寒獎助學金
資料來源：台塑企業

自二〇〇六年台塑集團開始陸續資助雲林第二監獄、台北及高雄監獄，推動「彩虹計畫」專案；二〇一二年起再向前延伸於雲林第二監獄、高雄監獄，辦理向陽計畫，二〇一六年王文淵獲得「港澳台灣慈善基金會愛心獎」，他不但捐出個人獎金，並由王詹樣公益信託捐助同等金額在花蓮監獄、台南監獄與高雄女子監獄，擴大辦理向陽計畫。經過兩年追蹤，回監率只有百分之十以下，遠低於一般回監率。

王文淵舉一個成功的實例，六輕裡面有一個油漆的承包廠商，他底下大概三百個員工，整年度都承包六輕的油漆工程，裡面百分百包括他自己都是更生人，其實，這只是台塑企業推動公益其中一個例子而已。

另一個例子，某日在高雄女子監獄有兩位女性在上課時忽然抱頭痛哭，她們都是因毒品而入獄服刑的收容人，監獄的長官一問才知道兩人是母女，當時她們都參加台塑集團暨王詹樣公益信託「向陽計畫」，因為在各項心理、生理與技職訓練的課程中，讓她們得以靜下心來，回想過去的一切，從中思考母女兩人及整個家庭的未來，並深切反省，承諾彼此支持，共同為戒毒努力往前邁進。

「碰到這樣案例我們很感慨，不願意看到一代或兩代家庭都淪陷毒品，但說實在這常發生，看到她們在監獄中懺悔和解，很希望未來不要再這樣下去。」高雄女子監獄副典獄長劉昕蓉說，高雄女子監獄二〇一七年開始推動向陽計畫，她曾拜訪台塑總裁王文淵，「企業為何願意投入資源，給大家認為最沒成效的一群人？總裁說過一句話讓我很感動：因為救一位毒品收容人者，就是救一個家庭。」劉昕蓉說，一般企業不太願意與監所接觸，因為社會觀感不好，但當她聽到王文淵這句話，深切感受到企業的社會責任和良心。

「向陽計畫彌足珍貴，再犯率會比一般公部門從勒戒所出來的人更低，」該計畫給予有毒品收容人生理衛教，讓他們了解毒品對身體的傷害，「我常說吸毒人最笨就是拿錢買毒，傷害自己身體，還要關監獄，」劉昕蓉說，計畫讓收容人可藉由醫療的幫助來戒毒，再來是心理輔導，因為毒品難戒，主要是心裡的癮最難戒，這也是向陽

向陽計畫

計畫重點之一，提高收容人願意改變的動機。

比如教導情緒控制法，當吵架或不開心時，不要用吸食毒品來緩解心情；藉由培養收容人才藝，運用植物治療或是藝術治療等，讓心智更趨於正常。

她表示，觀察從去年到今年陸續出監的七位收容人，不但都在追蹤範圍，且持續保持聯繫，由於毒品收容人出獄後很難追蹤，「還能持續聯繫，代表對我們產生信賴感和信心，因為向陽計畫的個案管理師與她們有情感交流，讓收容人相信對方願意幫助她們」，這也是向陽計畫的特色之一。目前七位收容人大部分都在工廠或小攤工作，也有的當全職主婦，生活及工作都很穩定，大家都很感謝台塑集團願意長期付出與關懷收容人，不但幫助他們習得一技之長，還協助他們重拾家庭溫暖，成為出獄後安全的避風港，是鼓勵收容人願意浴火重生的最大動力。

另外，王文淵也分享，台塑集團為提升國內運動水準，使國內優秀體育人才實力與國際接軌，贊助體育項目，培育有潛力之年輕優秀體育人才，

台塑網球之星
許育修

台塑桌球之星
林家瑄、林珀璇

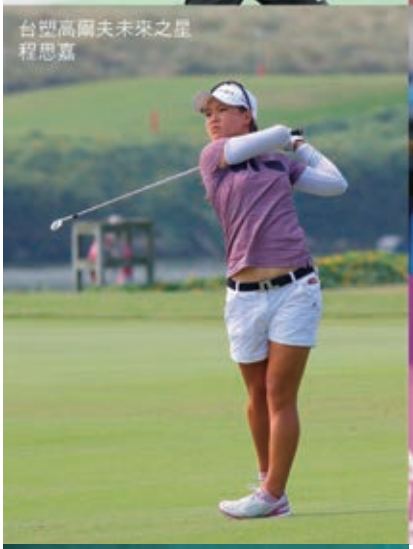
台塑高爾夫未來之星
程思嘉

台塑撞球之星 陳佳樺

台塑網球未來之星
卓宜萱

台塑網球未來之星
曾俊欣

自二〇一一年起推動「燃星計畫」及「未來之星計畫」，針對適合東方人的運動項目（如：撞球、網球、桌球、高爾夫球），提供優秀青年選手參與國際賽事之經費補助及各項訓練所需費用；目前已贊助有潛力的選手兩百一十七人次，共獲得兩百四十七項國際賽事冠軍。

王瑞華：承襲父志 力行公益

－經濟日報 黃淑惠

經營之神王永慶辭世十年，他的女兒，也是目前台塑集團常務委員王瑞華回憶，「父親生前講過一句話，財富是社會託付給我們的，一定要照顧員工、做利益社會的事。」台塑集團長期持續關注社會問題，因應不同時期的社會需求，在能力可及的範圍內，繼續解決社會上需要改善的問題及需要幫助的人。

台塑集團常務委員王瑞華拿著父親王永慶的親筆信說，能成為王永慶的女兒真的太幸運了！能有這樣一位父親，此生受益無窮。

早療服務提升計畫

台塑集團積極發展事業的同時，也關懷社會實際需求，推動各項社會公益項目。王瑞華回憶，父親在一九七六年創設「財團法人長庚紀念醫院」，就是想給台灣最好的醫療服務，推動醫療產業升級，提升整體醫療水準及服務。

二〇一一年一月十一日林口長庚醫院舉行「質子暨放射治療中心」動土典禮，共投入新台幣約五十四億元，引進全台第一部質子治療機，不但使台灣成為繼日本、韓國、中國後，第四個擁有質子治療設備的亞洲國家，並且為進一步提升服務量能，更規劃於高雄設置全國第二座質子中心，預計二〇一八年底前啟用。

王瑞華進一步指出，為關懷發展遲緩兒童，台塑集團暨王詹樣基金會從二〇〇六年推動的「早期療育」，幫助超過萬名的慢飛天使。該基金會官網特別設置「早期療育交流平台」，提供專業知識文章，以及各個教學檔案，完全免費供家長及專業人員參考，目前加入會員人數已有六千七百人，使用者來自兩岸三地。

其後台塑集團再因應高齡化社會，自二〇一一

年起，與中華民國老人福利推動聯盟合作，針對貧困老人推動住宅修繕計畫，到目前已修繕完成八百多戶。

二〇一三年進一步辦理「樂齡健康活力中心」，針對六十歲以上健康長者推動「健康、體力、活力、腦力及社會參與」五大面向課程活動，達到延長及提升長者身心健康的目標，目前全台已設置十個據點，累計七千七百多人次參加。

「緬懷創辦人紀念特展」暨系列活動

總管理處

緬懷創辦人紀念特展

今年適逢台塑企業兩位創辦人王永慶先生辭世十周年、王永在先生辭世四周年，為緬懷兩位創辦人一生待人處事風範，與對台灣社會深遠影響及貢獻，總管理處特別籌辦了「緬懷創辦人紀念特展」，展覽地點設置於明志科技大學圖資大樓二樓，自十月十五日起至十一月三十日止開放參觀。透過展出兩位創辦人生平故事、白手創業、奉獻社會等相關事蹟，讓新一代的年輕人有機會感受哲人風範，並且也讓社會大眾藉此緬懷，期望以此展示內容，鼓勵後人效法兩位創辦人精神，克服一切逆境，永不放棄，同時藉此凝聚正能量，帶給台灣社會前進的動能。

10 月 12 日王瑞瑜常委主持紀念特展記者會

《時代傳奇》紀念影片
（48 分鐘完整版）
（https://www.youtube.com/watch?v=XyfYKvug6lE&t=36s）

台塑企業官網：
企業創辦人專區
（https://www.fpg.com.tw/tw/about/establisher）

十月十二日於明志科大由王瑞瑜常務委員主持的「緬懷台塑企業創辦人紀念特展」記者會，正式為紀念兩位創辦人的系列活動揭開了序幕，王常務委員面對媒體記者表示，希望透過這次特展，能喚回真正的「台灣價值」，那就是由兩位創辦人帶領的台塑企業一直以來講求的勤勞樸實、吃苦耐勞、實實在在與一步一腳印的精神與態度。

這項紀念特展以時光隧道的形式共分為九項展覽主題，包括：

一、『展覽引言』：含特展說明、照片牆，以及兩位創辦人的生平介紹。透過典藏的史料照片展示，喚起觀賞者對於兩位創辦人的記憶，一覽兄弟二人在不同時期的英姿。

二、『傳奇歲月』：以台塑企業發展時序的五個浮雕：「唐山過台灣、墾地拓荒、築構輕工業、發展石化業、展望電子業」做為時間軸，講述兩位創辦人及台塑企業成長的故事。

三、『奉獻回饋』：展示兩位創辦人飲水思源、

展場入口

展覽引言

歲月傳奇 - 唐山過台灣

傳奇歲月 - 墾地拓荒

取之社會用之社會的大氣度，在教育、醫療及社會公益方面的回饋與貢獻。

四、『人生智慧永流傳』：時光隧道主題區中精選兩位創辦人各十二則嘉言錄，透過天燈緬懷之意象，以 AR 擴增實境互動方式展現，現場並配置手寫板供參觀民眾書寫感念或祝福文句後，即時投影於天燈動畫中。

五、『世代傳承，展望未來』：展示台塑企業近十年來的經營成果及未來的願景與發展計畫，講述第二代傳承創辦人的經營理念及管理精神，包括公司治理、產業經營、工安環保及社會公益等面向。

六、『典範追憶』：以台灣報紙意象設置主題拍照區，展示兩位創辦人較為生活化的另一面。互動拍照區共設計七款與創辦人及企業相關之場景，供參觀者合影留念後，可當場印出相片或寄送到電子信箱。

七、『傳奇不朽』：循環播映《時代傳奇》紀念

傳奇歲月 - 墾地拓荒

奉獻回饋

人生智慧永流傳

世代傳承展望未來

影片十三分鐘精華版。

八、『小故事大道理』：展示兩位創辦人十二則富有教育意義的小故事，以繪本及動畫的形式，讓小朋友與大朋友們都能夠輕鬆閱讀，從中領略創辦人的人生哲理。這十二則故事分別為：《阿媽的種菜智慧》、《米店傳奇》、《養鵝也能悟出大道理》、《追根究柢的故事》、《碉堡經驗成就六輕》、《逆向思考創造新商機》、《愛物惜物的美德》、《前瞻性的領導者》、《激勵士氣才能發揮綜效》、《優質醫療環境的開創者》、《一諾千金成就大事業》、《事母至孝的成功企業家》等。

九、『珍藏摯念』：引用兩位創辦人嘉言錄所設計之相關文創紀念品，包括桌曆、明信片、紙膠帶、拼圖等，讓創辦人的人生哲理，連結到一般人的日常生活當中。同時展示九二一震災後，學童們對創辦人捐資重建學校的感謝卡片，也讓參觀者最後可以在卡片留言區寫下對兩位創辦人的感念之情。

特展現場，安排了總管理處同仁與明志科大學生擔任導覽解說人員，也於各主題設置了語音導覽服務，參觀者只要藉由手機掃描主題展板上的 QRcode，即可聆聽更詳盡的內容介紹說明。

典範追憶

小故事大道理

珍藏摯念

《時代傳奇》紀錄片

此外，總管理處也特別籌劃製作了一部《時代傳奇》傳記文學紀錄片，描述創辦人昆仲二人如何從貧困的農家子弟，一路胼手胝足，建立台塑企業並興闢了六輕工業園區，為台灣的經濟發展做出了貢獻，並且創建學校與醫院，積極回饋社會、投入公益，一生力行【勤勞樸實，止於至善，永續經營，奉獻社會】的精神。全片以

一、〈披荊斬棘、不畏艱難，成就其偉大性格底蘊〉

二、〈堅忍卓絕、以身作則，書寫出小故事大智慧〉

三、〈推多取少、濟弱扶傾、自利利人，成為當代典範〉

四、〈承襲家風，代代相傳、生生不息〉

《時代傳奇》紀念影片

五、〈臺灣價值，永世傳頌」〉等五個單元，闡述兩位創辦人傳奇的一生。這支《時代傳奇》影片除了在八大及中天等電視頻道播映外，連同『小故事大道理』的十二則故事動畫及繪本電子書也同步在台塑企業企業官網「企業創辦人專區」及 YouTube 影音平台供同仁與民眾線上點閱觀看，播出後，深獲各方好評與回響。

追尋創辦人足跡

緬懷創辦人的紀念活動也在十一月十日台塑企業運動會當日，於明志科大校園內設置八處【追尋創辦人足跡】的拍照打卡及舊地重遊景點，讓企業同仁及來訪貴賓除了參加企業運動會及參觀紀念特展外，也能在校園各處尋找兩位創辦人為企業與學校留下的歷史足跡。其中包括復刻了四個主題故事場景的打卡景點，設計趣味造型景物，吸引同仁拍照打卡留念，這四個主題分別為：

◎『台塑阿媽的種菜智慧』—象徵著：體會及實踐勤勞樸實，就能做有用的事。

◎『米店傳奇（文益米店）』—象徵著：做任何事都要下功夫、用心去做，時時思考如何求得更進一步的合理化。

◎『養鵝也能悟出大道理』—象徵著：艱苦的處境，就會激發奮鬥向上的意志。

◎『台塑企業的起源（牛車）』—象徵著：要求得一分的收穫，必先有一分的耕耘。

而四個舊地重遊景點，是從明志科大挑出四地校園景點，參觀者可於立牌觀看各景點以往的歷史故事，透過掃描 QRcode 即可瀏覽紀錄當時的舊照片，這四個景點分別為：

◎『那些年，我們與創辦人的合影』—創辦人與歷屆明志工專／科大畢業生合照；

◎『我們的校園時光』—創辦人曾在體育館前身的舊禮堂與學校師生的活動紀錄；

拍照打卡景點 - 養鵝也能悟出大道理

拍照打卡景點 - 文益米店

舊地重遊 - 那些年與創辦人的合影

◎『只有自己才能超越自己』—創辦人與歷年優良從業人員表揚合影；

◎『展現台塑人的活力』—創辦人參與歷屆企運會活動盛況。

透過參觀兩位創辦人的紀念特展，並觀看這部回顧兩位創辦人用一生經歷與成就寫下的《時代傳奇》，讓我們能更清楚認識兩位創辦人的德澤風範與經營管理的理念及智慧，希望藉此帶給社會正向的思維與能量，以及勇敢迎向未來的前進動力。

廈門長庚醫院十周年院慶—永慶盃路跑暨相關系列活動報導

-廈門長庚

《大學》大學之道，在明明德，在親民，在止於至善。

弘揚光明正大的品德（醫德醫風），棄舊圖新（改變思維），盡善盡美（求知與執著），是我們奉行的長庚文化。

◆以病患為中心理念◆堅持與傳承

走在廈門長庚醫院新竣工，有著長庚後花園之稱的海綿工程步道上，往北眺望可見馬鑾灣之美，廈門長庚屹立於這片美麗海灣的南岸。長庚醫院的源起，是王創辦人一份回饋鄉里的初心，秉持著善念、執著及一股衝勁，原本的海水濕地，十年轉身已成為服務濟世的醫院。廈門長庚始終貫徹著王永慶創辦人「將優質醫療服務普及每一位民眾」的理念，即使經過歲月的洗禮，十年如一。

十年前，創辦人坐著輪椅最後一次出席公開場合，即是主持廈門長庚開幕典禮。可愛天真的人工耳蝸受贈小朋友為著重獲新生而感恩，有著經營之神美譽的王創辦人，不見昔日令人高山仰止的威儀、而是充滿慈愛的撫觸小朋友前額，醫者仁心，創辦人將愛與溫暖、無私奉獻的精神從台灣帶到了廈門；此刻，讓所有人動容。哲人日已遠，典型在夙昔，他的風範與精神，永遠帶領著長庚。

廈門長庚之美（後花園 - 海綿工程）

廈門長庚之美（緊鄰馬鑾灣）

廈門長庚之美（後花園 - 海綿工程漫步道）

廈門長庚營造工程（以山填海）

◈我們用行動來紀念

在具有特殊紀念的今天，廈門長庚規劃了一系列具有代表意義的活動，包含：緬懷展覽、永慶盃路跑、主管共識營、公開播放時代傳奇、「公益無界，診愛無敵」聯合義診、舉辦十九場海峽兩岸研討會（參會人員近四千名），親子園遊會，中秋晚會等，不僅邀請兩岸三地專家與會，並邀請民眾及親子家庭共同參與，旨在於將長庚「止於至善，奉獻社會」的精神與文化，傳遞得更遠。

◈共識營—我們為了明天共同努力

十月十三日下午，來自台灣長庚、清華長庚、廈門長庚兩岸三地各醫療領域專家學者齊聚一堂，針對廈門長庚醫院未來的發展及規劃方向，凝聚共識並進行戰略激想討論。席中，王瑞瑜常委感謝台灣各醫療專家召集人秉持著醫療傳承的使命，對廈門長庚盡心指導與付出，將優勢的醫療技術落地紮根；並提及所有的醫療均須以「病人為中心」，貫徹執行王創辦人所堅持的「人本濟世，病患優先」理念；各機能部門需有良性的溝通，如此才能凝聚向心力，真正解決問題。

會議採開放式討論進行，強調醫療主管須肩負的責任，包含找到好人才、科室經營管理的概念、住院醫師的教學紮根。席間由陳敏夫執行董事提出諸多對組織發展的戰略及建議，並強調執行力；藉由此會議有效凝聚現場每位主管的共識，並讓長庚主管同心同德，有著相同價值觀，以突出的領導力，朝著規劃方向，達到「服務病患，品質至上，止於至善，永續經營」的目標。

共識營：王瑞瑜常委給予同仁精神勉勵，強調「人本濟世，病患優先」的理念

共識營：兩岸三地醫療主管齊聚一堂，凝聚共識，提出組織發展策略方向

◆永慶盃◆為健康而跑

伴隨著清脆響亮的槍鳴聲，第六屆永慶盃路跑拉開了兩岸樂活節的序幕。我們傳遞的是：健康、公益、至善、堅持不懈、源源不絕的正能量。

◆活動圓滿成功

活動開幕由王瑞瑜常委進行引言，提及活動具有重要意義，是繼承創辦人畢生堅持健康事業及公益服務的奉獻精神。

海滄區人民政府蘇亮文副區長出席代表致詞，提及將積極促進兩岸發展與交流，並表示廈門長庚是醫療領域中最突出的代表，表達對我院極大的肯定；與會嘉賓更有來自台塑企業主管與台灣長庚醫療專家代表、清華長庚醫院周月紅書記、徐滬濟副院長領導乙行、海滄區台胞社區主任助理等，參與人數近三千名。

郭繼陽院長代表廈門長庚醫院接受現場媒體記者採訪，提到「長庚醫院搭建起兩岸互動平台，以公益串聯兩岸情誼，是兩岸醫務合作交流重要的轉折點」。活動內容經海峽衛視、海滄電視台、廈門衛視、廈門廣播電台及平面媒體：廈門日報、海西晨報、滄江新媒、新華社、中新社、海峽導報、台商周刊等多家媒體爭相報導。

長庚醫院舉辦的一系列活動，不僅積極促進兩岸醫療交流合作，永慶盃路跑更將醫療健康和公益人文結合，深受兩岸民眾喜愛。由兩岸專業領域交流，到人民群眾的互動，交流融洽，寓教於樂，讓活動更顯得意義非凡。

香港艾力彼醫院管理研究中心（Asclepius Healthcare），於二〇一七年對中國醫院競爭力的評比報告中指出，廈門長庚排名非公立醫院第十四名（福建第一），對此，廈門長庚並未因此自滿，而將繼續秉持「品質至上、病患優先、奉獻社會」的經營管理理念，不斷精進前行，為民眾提供最值得信任及優質的醫療服務。

「仰之彌高，鑽之彌堅」。

創辦人為企業所有員工做了最好的典範。在王創辦人逝世十周年的今天，我們以義診，醫療

捐贈，弱勢關懷等，付諸實際行動，並敦勉每位長庚人，能為社會及民眾奉獻一份心力。

永慶盃路跑 - 王瑞瑜常委率領台灣專家團隊蒞臨共襄盛舉

◈公益這件事，我們一直在堅持

王瑞瑜常委致贈阿波勇士，鼓勵人工耳蝸受贈兒童

由無聲的世界，轉變成有聲的世界
我的世界由黑白，轉變成彩色。
我可以讀書朗誦，即使是喧嚷的車水馬龍，
我都覺得是世界上最美的音樂……

—來自長庚醫院啟聰行動，人工耳蝸受贈兒童—

永慶盃路跑 - 參與貴賓及民眾近三千名盛況

緬懷王創辦人展覽（門診大樓展示屋）

緬懷王創辦人展覽（住院大樓展示點）

親子園遊會－現場民眾參與踴躍

海滄區人民政府褚庭娟局長蒞臨指導

海峽兩岸醫藥衛生交流研討會（與會人數近 1,500 人）

海峽兩岸肝膽胃腸科技術研討班（與會人數近 500 人）

中秋晚會 - 王瑞瑜常委、陳敏夫執行董事與各領導向同仁祝酒

「公益無界，診愛敵」聯合義診

麥寮廠區「緬懷創辦人晨跑活動」

－麥寮管理部

麥寮廠區為緬懷創辦人，由麥寮管理處邀集勞工安全促進會舉辦二〇一八年第二次晨跑活動，在秋風初拂的九月廿六日展開，吸引將約六、七百位同仁的熱烈參與。

清晨天剛破曉，阿媽公園起跑點已陸續聚攏來參加活動的同仁們，除了住宿同仁外，亦不乏專程而來的長跑健將，其中最引入注目的就是赫赫有名的塑化田徑社千馬團成員，所謂千馬意指成員逾十人全馬完賽次數超過一百場次以上，堪稱全國之最。有此一團為晨跑活動加持，成員間彼此道早問安並示範簡單暖身運動，在廠區主管鳴槍令下，六、七百人聲勢奪人的開跑起來，彰顯朝氣。

此次規劃賽道位於行政大樓與福利大樓間的阿媽紀念公園，七．二公頃諾大的公園周邊平面步道繞行一周約一．六公里，平時即是同仁練習跑步的好場所，規劃為簡易賽道繞行公園兩周約三．二公里，即可完賽。跑者輕鬆跑完全程即可兌領竹碳襪兩雙及運動毛巾乙條，並提供早餐卷供與會同仁便利用餐。活動在七點圓滿落幕，短短一小時的活動喚起同仁一天精神活力的來源。

如創辦人所言：「跑步之後整天都覺得心曠神怡，神清氣爽，辦起事來，格外起勁。」這正是公司一向不遺餘力推廣員工體能運動，藉由活動的舉辦吸引同仁加入運動健身的行列，以鍛鍊堅強的體魄。平常在各項運動的練習亦能在即將舉動的企業運動會中發揮長才。

清晨 6 點由廠區主管鳴槍起跑

神采奕奕進入第二圈賽道的同仁們

塑化千馬團參與馬拉松賽事盛況

南亞公司「緬懷創辦人健行淨山紀念活動」

- 南亞公司

◈工三廠

二〇一八年適逢台塑企業兩位創辦人王永慶先生逝世十周年以及王永在先生逝世四周年，工三廠區福委會為緬懷創辦人昆仲二人生前提倡強身健體、熱心社會公益的精神，於九月二日假桃園市龜山區虎頭山公園辦理「緬懷創辦人健行淨山紀念活動」，本活動除可走出戶外紓解工作壓力，另一方面也可增益同事間互動情誼，廠區同仁、眷屬報名踴躍，共有七百四十人參與。

近年來廠區辦理的健行活動不僅單純是登山，也號召廠區同仁擔任環保志工進行淨山活動，志工之中很多人是全家大小一起出動，透過撿拾山區步道沿途垃圾、清理排水溝，教育小朋友要愛護大自然環境，讓山區恢復原有的清淨，達到寓教於樂的目的。

此外，除了號召廠區同仁擔任志工走入鄰里社區共同維護環境整潔外，企業也積極辦理廠鄉一家親傳統文化推廣、仁愛服務、寒冬送暖及弱勢團體關懷等友善鄰里活動，強化與居民間的互動，期能達到「永續經營、奉獻社會」的長遠目標，落實兩位創辦人「取之於社會、用之於社會」的經營理念。

活動在緬懷創辦人的氛圍中圓滿結束，兩位創辦人所提倡勤勞樸實及回饋社會的精神，我們相信早已深植在企業每位同仁的心中，工三廠區將持續積極辦理相關公益活動，藉由活動推展，與鄰里建立良好互動管道，為鄰里社區盡一份心力。

活動剪影

沿途撿拾垃圾

活動現場

◈林口廠

時光飛逝，本企業二位創辦人王永慶先生、王永在先生已分別離開我們十年及四年，二位創辦人生前極重視強身保健、熱心公益，推動環境永續經營，因此林口廠區結合這三種精神，於十月十三日辦理「緬懷創辦人健行淨山紀念活動」，邀請廠區同仁及眷屬踴躍參加活動。此活動相關訊息於福利餐廳電子看板刊登後，隨即接到許多洽詢電話，反應十分熱烈。

活動當日早上六點二十分明志科大校門已現排隊人潮，活動領隊率先說明本次緬懷企業創辦人健行淨山活動的宗旨，第一時間眾人始驚覺時光的飛逝，並感謝創辦人對國家社會的貢獻，對地方繁榮的助益，隨後在企業志工隊帶領大家做柔軟操後，於六點四十分在登山社嚮導的帶領下，沿著校園往環山路前進，彎延的隊伍形成一條綿延不絕的人龍，與前夜大雨後更顯美麗的台北市、新北市景觀相互呼應，形成一幅最美麗的畫面。

本次活動另一項重頭戲是淨山活動，志工手持清潔工具，身穿環保背心或志工服務隊背心分成四組，清潔桃北九路、義學坑自然生態區、犁頭窠路、山頂公園等，志工揮汗撿拾垃圾、打掃馬路、清理水溝與陰井，讓環境更加清潔美麗，早起運動

志工合影

的民眾除了跟志工打招呼外，也不忘表達感謝之意，直呼真是大家的好鄰居，充分實踐創辦人「取之於社會、用之於社會」的精神，值得稱許，活動就在淨山後清潔明亮的環山道路，搭配男女老幼的歡笑聲中圓滿結束。

清潔小路

健行路線視野良好

清理水溝

◈錦興廠

今年適逢二位創辦人分別辭世十、四周年，錦興廠區特別規劃緬懷創辦人健行淨山活動，除了讓員工登山欣賞沿途風景，紓解工作壓力外，並藉由健行淨山活動追思創辦人為企業與社會的付出，亦感念其照顧員工的恩情，活動於二〇一八年十月十三日舉行，參加員工、眷屬共計一千七百六十一人，為此活動展現台塑企業關懷社會的精神，因此本次福委會健行活動結合淨山，藉由員工及眷屬踴躍參與，喚起大家對環保的重視與履行，傳達愛護地球的環保理念，並兼顧敦親睦鄰的良好企業形象。

活動當日早上七點，南電福委會委員與管理課工作人員早已於五酒桶山下準備好礦泉水、毛巾、垃圾袋、手套及環保背心等物品，為淨山活動揭開序幕。當天天氣雖然陰晴不定，但早上八點未到，已見同仁們迫不急待攜家帶眷來到集合點，從工作人員手中接過毛巾、礦泉水後，穿上環保志工背心、拿著垃圾袋，高高興興的往山上出發。

志工們將垃圾撿起之際，同時也讓五酒桶山再次恢復清淨，郊遊踏青之外還可以達到環保目的，沿路上亦有家長們向小朋友說著創辦人由賣米起家到創辦本企業的故事，讓小朋友們能感受昔人風範，並相約明志科大參觀緬懷創辦人紀念特展，鼓勵效法兩位創辦人的精神，克服一切逆境，永不

志工合照

放棄，同時藉此凝聚正面能量，帶給社會前進的動力。十點多大夥陸陸續續下山，將手中一袋袋的垃圾集中，統一清運，南電福委會亦為大家準備紀念品，感謝大家的辛勞付出。

創辦人帶領著本企業持續成長的同時，也以同樣的熱誠與心情，取之於社會，用之於社會，照顧需要幫助的人。本企業一直以來秉持回饋奉獻的精神與周邊社區進行良性互動。本次緬懷健行淨山活動，同仁親子健行踏青，同時也清潔山區環境，為環保盡一份心力，充分展現本企業長期推動關懷社會、友愛鄉里的理念，也讓這次活動劃下圓滿句點。

參與志工小朋友領取志工背心

健行同仁攜眷參加

◈ 樹林廠

樹林廠區福委會為緬懷兩位企業創辦人王永慶及王永在昆仲，傳達創辦人提倡之運動與健康理念，於二〇一八年十月二十一日於樹林大峒山舉辦「緬懷創辦人健行淨山紀念活動」，使平時辛勞工作的同仁及眷屬們可以一起放鬆身心及強身健體，享受揮汗的早晨，本次活動亦結合創辦人一生所秉持「取之於社會，用之於社會」的理念，召集廠內環保志工朋友們一同進行淨山活動，為這片山林步道整理出乾淨美好的登山環境，另也規劃「拉繩」與「射飛鏢」等趣味競賽，藉由寓教於樂的活動競賽，來增進同仁交流，更能提升親子關係；為響應廠區推行員工健康管理，本次登山路線福委會除規劃大峒山登山基礎路線外（南寮福德宮前廣場→北靈宮），另一條進階路線為延伸至林口台地脈稜最高峰的大棟山，作為同仁挑戰自我體能極限之選擇。

志工合影

環保志工沿途撿拾垃圾

活動當天是一個陽光普照又帶點涼風，秋高氣爽的好天氣，非常適合全家人一起出遊，參加人數如報名時踴躍，現場人數約七百人，為近年來參加人數最踴躍的活動之一。參加同仁於報到處（南寮福德宮前廣場）領取緬懷創辦人活動紀念毛巾、礦泉水等物資後，準時於早晨七點依規劃之登山路線開始健行，參加人數雖然眾多，但大家都能遵守工作人員的引導，井然有序地前進，顯示出同仁在平時工作訓練有素，充分展現出兩位創辦人最為重視的「紀律」教養。此時，參與環保志工的同仁及眷屬也紛紛的挽起衣袖，沿路撿拾健行步道周邊的垃圾，不少家長帶著小朋友

一起參與，藉此機會教導孩童環保觀念，一起為地球盡一份心力，維護我們周遭的大自然環境。

大家沿著大峒山登山步道步行了約五十分鐘，即到達登山基礎路線終點「北靈宮」，部份同仁開始小憩一會，而體能狀況佳的同仁則跟隨登山社社員朝大棟山繼續前進，往返行程約兩小時，福委會為鼓勵同仁平常假日時能多運動，凡能全程走完登山健行路線的同仁，均可獲台塑生醫禮券乙份，樹林廠區台塑生醫門市人員也到場協助服務及商品介紹，既可運動健身，又可拿商品禮券，一舉兩得，整個活動過程都充滿著歡喜愉悅的氣氛。

在完成登山健行後，大家陸續轉往參與一旁進行的趣味競賽，現場不分男女老少立刻圍擠過來，三人一組排隊參加「拉繩」，每組不斷討論如何可以快速地拉倒對手的辦法，參與「射飛鏢」競賽的小組，也彼此討論著控制力量及角度，準確地射中紅心，整個遊戲場面頓時熱鬧滾滾，加油聲及歡笑聲不斷；十點整，爬大棟山的「勇腳組」陸續回到終點，雖然滿頭大汗，仍與眾人分享沿途林幽境清、風光明媚的好景色，現場人員則以熱烈掌聲回應，整場登山健行活動也充分印證了兩位創辦人追求的「勤勞樸實，腳踏實地」態度原則，一步一腳印，勤奮地往上爬，皆會獲得美好的成果，最後活動就在上午十一時圓滿畫下句點，大家都相約明年登山健行活動見。

往終點北靈宮前進

拉繩競賽

台化公司「緬懷創辦人，鄉親暨員工親子健行活動」

共計約九百五十人參加緬懷創辦人，鄉親暨員工親子健行活動

- 台化公司

◈彰化廠

為緬懷台塑企業兩位創辦人對國家、社會及企業之貢獻，彰化廠於十月六日舉辦「緬懷創辦人，鄉親暨員工親子健行活動」，並邀請退休人員聯誼會及受未取得操作許可證事件影響，被迫退休、資遣或遷調其他廠區同仁回廠參加緬懷活動；另為善盡企業社會責任並促進親子關係，於健行淨山活動結束後，於福利大樓舉辦文藝作品展、播放企業社會公益影片、台塑生醫產品體驗推廣，並與華山基金會合作舉辦二手市集愛心義賣、號召同仁愛心捐款及捐贈發票給華山基金會，共同傳遞愛心。

健行淨山活動於上午八時整於彰化廠區福利生活區電影院旁廣場集合，彰化市長邱建富；議員張東正、黃玉芬及張瀚天；市民代表會代表吳文雄、陳錡錡、莊陞漢、楊富鈞；中庄里、福山里、復興里，和調里、阿夷里、古夷里、國聖里等各里里長亦前來參與緬懷活動。會場湧進約九百五十人，許多曾在彰化廠服務同仁也利用參加本次活動彼此問候寒暄近況。

洪福源副董致詞時表示，兩位創辦人五十三年前於彰化這裡創辦本公司，今天看到各單位旗

洪福源副董致詞

古夷里李水成里長代表周界七里里長致詞

幟，感慨很深，彰化廠部份單位已不存在，部份同仁身份也變成退休人員，退休人員聯誼會彰化分會會員也從一開始兩百多位增加至目前五百多位，日後還會陸續增加，這是因為主管機關未核發操作許可證，許多單位被迫停工，同仁被迫離開彰化廠，彰化市東區擴大都市計畫也停擺，讓我感到挫折與無奈。

古夷里李水成里長代表周界七里里長致詞時表示，首先代表周界七里里長感謝台化公司長年以來推動的好鄰居政策非常成功，尤其是七里內的水溝、道路只要有需要清潔，向台化公司反應均能於第一時間處理，而且多年不中斷照顧我們七里老人福利，實在是很感心，儘管彰化廠目前多數單位已不再生產，但對於地方回饋卻都沒變，台化公司真的很了不起，也祝福今天健行活動順利圓滿。

健行前，邀請台塑生醫健康悠活館同仁帶領大家跳目前時下最流行的「海帶舞」讓大家伸展筋骨，緊接著由洪福源副董鳴槍，由林慶賜副總、柯栢榮副總、黃田忠副總等經營主管率領同仁及

好鄰居大步向八卦山出發，另為展現台塑企業敦親睦鄰精神，於八卦山上打掃淨山，展現服務社會決心，大家扶老攜幼、一步一腳印地走完全程，象徵著台塑企業兩位創辦人留給世人腳踏實地、有始有終的精神。

健行淨山活動結束後，緊接著舉辦「二手市集愛心義賣」及「捐贈發票套住幸福」活動，洪福源副董表示華山基金會照顧獨居老人不遺餘力，除公司捐贈現金三萬元外，個人另加碼捐贈兩萬元，希望藉此拋磚引玉，號召同仁一起傳遞愛心。在洪福源副董號召下，另再募得同仁愛心捐款兩萬五千零五十元及一千一百六十一張發票。台塑生醫亦在現場提供產品試飲及限量超值特惠組合供體驗選購。

受未核發操作許可證事件影響，彰化廠已連續兩年暫停舉辦緬懷創辦人活動，參與活動同仁來賓表示，兩位創辦人對於彰化發展有巨大貢獻，也因為在台化公司服務，全家有一份穩定收入，在彰化這塊土地安居樂業，也期盼彰化廠區能渡過難關，再創嶄新一頁。

於彰師大後山往八卦山軍機公園森林步道，呼吸芬多精

洪福源副董代表公司致贈華山基金會三萬元，並宣佈個人加碼捐贈二萬元，希望藉此拋磚引玉，邀請大家共同傳遞愛心

「捐贈發票套住幸福」活動，結合親子趣味活動及公益愛心，共計募得愛心捐款二萬五千零五十元及一千一百六十一張發票全數捐贈華山基金會

◈新港廠

台塑企業新港廠「緬懷創辦人紀念活動」於十月十三日展開，由台化、台塑、南亞及必成公司企業工會及福委會與嘉義管理處精心籌備員工親子健行暨園遊會等一系列活動，以紀念兩位創辦人對於國家社會及企業之貢獻，吸引超過二千五百名同仁、眷屬及廠區周界好鄰居參與同樂，新港鄉公所林文淵主任秘書，嘉義縣吳芳銘前副縣長，嘉義縣議會林秀琴、葉孟龍、陳文忠等議員，新港鄉代表會洪鴻然主席等多位代表，新港鄉農會陳永華總幹事，新港鄉村長聯誼會邱聰益會長、中洋村江德欽村長、三間村蕭金修村長及廠區鄰近村長等貴賓均到場支持，本企業有台化

林慶賜副總、議員、地方代表與同仁一起做暖身操，舒展筋骨

林慶賜副總、吳前副縣長、議員、地方民代與健行隊伍合影，準備出發

公司林慶賜副總、黃田忠副總、南亞公司江澤修協理及台塑公司施富義協理等八位經營主管參加，讓平日忙碌嚴肅的廠區，頓時增添不少歡樂氛圍。

上午八時，新港廠精神堡壘集合處已聚集準備參加親子健行活動之同仁及眷屬，躍躍欲試準備開始健走。活動開始前主持人邀請台化公司林慶賜副總上台致詞表示，台塑企業兩位創辦人均相當重視運動強身，為紀念其運動精神，特別舉辦今天的親子健行活動，台塑企業於嘉義地區有將近七千名員工，且有許多承攬廠商同時在此工作，企業以「安全生產」為最高經營原則，確保人員健康及生產安全，也感謝鄉親的愛護，

林副總帶領健行隊伍大步前進

員工、眷屬及來賓擠滿園遊會會場

邀請脊髓損傷者協會等弱勢團體到場表演、設攤

讓新港廠可以永續發展，創造更多的就業機會以回饋鄉里。而新港鄉公所主任秘書林文淵致詞時感謝台塑企業長期回饋新港鄉里，對新港鄉的幫助極大。

企業主管及貴賓致詞完畢後，由專業體操老師帶領跳健走操，讓參加者先熱身避免健走時肌肉拉傷，接著由台化公司林副總鳴槍為健行活動拉開序幕，在林副總引領下，大夥兒依管理處規劃全長五．二公里之廠區外環路線出發健走，沿途參加同仁可趁此機會向自己親屬、好友介紹工作環境並欣賞廠區沿途美景，除運動健身放鬆身心外，更可和家人、朋友聯繫感情。而在安全維護方面，由警察及志工人員協助指揮交通，並有廠區護理人員隨時待命，提供人員受傷之緊急處理，讓本次健行活動安全無疑慮。

在進行健行活動同時，園遊會各攤位已如火如荼準備迎接健行返程之顧客，待同仁、眷屬及來賓陸續完成健行，頓時園遊會會場擠滿人潮，準備好好血拚一番。本次展售攤位共七十攤，由廠區各生產廠、各公司工會及福委會、福利大樓販賣部、退休聯誼會、弱勢團體、周界好鄰居所組成，設攤種類包羅萬象，包含各式美食、手工藝品、在地農產品及台塑生醫、長庚生技等產品。更結合公益活動，將廠區同仁募捐之二手書籍、衣物及生活用品等商品進行義賣，其義賣所得全數捐贈給弱勢團體，並推廣「捐血一袋，救人一命」之理念，邀請台灣血液基金會台南捐血中心舉辦員工捐血活動，感謝同仁發揚仁愛互助美德，挽袖捐血救人。

慈仁慈善會提供中醫義診服務

中洋、三間村社區媽媽班帶來精彩舞蹈表演

除了購買商品外，為使廠區同仁、鄉親身心得到良好照護，管理處邀請嘉義市慈仁慈善會及原始點醫療義診團隊設攤義診，提供按摩、把脈、診斷及中醫給藥等服務，另有新港衛生所提供之免費癌症篩檢，為員工的健康把關。而財政稅務局及嘉義縣動物保護協會亦受邀到場進行稅務、動保觀念之宣導，寓教於樂。園遊會更穿插薩克斯風、陶笛、朝陽鼓樂團等表演團體接力演奏，並有三昧堂掌中戲表演，供大人、小朋友與布袋戲人偶互動、合影留念，活絡會場氣氛。

主舞台區亦準備一系列精彩表演及萬眾期待之「第九屆新港廠KTV歌唱比賽」，活動開場由三間、中洋兩村社區媽媽班帶來一段排舞表演，各位媽媽們舞蹈動作整齊劃一並充滿年輕活力，台下觀眾也感受到媽媽們的熱情，跟著音樂一起搖擺。接著，由新港廠吉他社社長帶領社員們演唱伍佰老師精典曲目「痛哭的人」，深情演唱牽動著各位觀眾們的心，表演完掌聲不絕於耳。最後，為今天舞台區重頭戲新港廠KTV歌唱比賽，本次比賽分為青年組、常青組及合唱組，共有二十組參賽者報名角逐金盃，參賽者輪番上場演唱自己的招牌歌曲，各個演唱實力超群，競爭十分激烈，經過專業評審評比，青年組由台化公用廠許育銘以「愛的猶原是你」一曲脫穎而出，得到第一名之殊榮；而常青組及合唱組則由嘉義公用廠方嘉生成為最大贏家，贏得雙料冠軍。

傍晚，活動圓滿落幕，獲得同仁及鄉親一致好評，本次活動辦理之目的一方面是為傳承兩位創辦人「勤勞樸實」、「運動強身」及貫徹「取之於社會，用之於社會」的理念；另一方面希望可獲得鄉親對廠區的支持與認同，以展現廠鄉一家親之和諧氣氛，未來嘉義管理處亦會持續創新及精進，為廠區同仁及鄉親朋友們服務，舉辦更多富有意義的活動，還請各位同仁及鄉親朋友繼續支持。

◈龍德廠

龍德廠「緬懷創辦人紀念活動，鄉親暨員工親子健行活動」於十月二十日上午八時假宜蘭縣冬山鄉公所廣場舉辦，吸引超過兩千五百名在地鄉親及員工參加。健行活動行經冬山河生態綠舟園區，多元地景及特色環境結合休閒遊憩與環境教育，藉由健行活動放鬆身心，紓解平日工作壓力，然活動前夕恰逢鋒面過境，宜蘭地區大雨連綿令主辦單位台化宜蘭管理處相當憂心活動能否順利舉行。

直至活動當日降雨稍緩，讓工作人員連日來的鬱悶一掃而空，這真是上天極珍貴的禮物。一早活動會場已是人山人海，擠得水洩不通，不少鄉親及員工攜家帶眷一起參與活動，大家談笑風

呂文進總經理致詞。

活動會場人聲鼎沸。

呂文進總經理鳴槍宣布活動開始

冬山河畔風景宜人，適合全家出遊。

生、閒話家常期待著盛大活動的展開。台化公司呂文進總經理率多位經營級主管共襄盛舉，與會來賓包含立法委員陳歐珀、冬山鄉長謝燦輝、縣議員張秋明、陳鴻禧、冬山鄉鄉民代表，及東城村、三奇村、太和村、南興村村長等貴賓皆到場參加。

呂總經理致詞時表示：「難得天氣好轉，趁這次機會大家走出戶外活動筋骨，健康的身體比什麼都還重要。今天以舉辦健行活動來紀念兩位創辦人，勉勵大家運動就是維持健康最好的方法。」

健行活動在呂總經理鳴槍後正式開始，大伙們漫步向前，沿途行經冬山河畔，河岸與鄉村景致及自然美景盡收眼底，健行路線約四公里，夾道迎接的綠蔭和清新，令人身心靈都舒暢，呼吸大自然清新氣息，更具舒緩身心之效。主辦單位宜蘭管理處備有紀念毛巾及參加獎，另舉辦摸彩活動，有五十五吋液晶電視、自行車及台塑企業實用產品等獎品豐富，會場人聲鼎沸，熱鬧非凡。台化公司推動敦親睦鄰好鄰居形象以及企業在地化永續經營理念深得現場民眾讚許，也獲得媒體正面報導，伴隨著紀念故人與輕鬆的氣氛，順利結束深具意義的健行活動。

呂總經理與得獎民眾合影留念，展現親和力。

三校緬懷創辦人系列活動

-長庚大學、明志科大、長庚科大

長庚大學

為緬懷創辦人一生的行誼並傳承理念，長庚大學舉辦一系列紀念活動，內容包括植樹、講座、紀念音樂會、創辦人主題書展、嘉言書法展及書卡製作，將其智慧典範傳遞給師生。

紀念活動由九月二十七日下午登場的植樹拉開序幕，校內教職員生熱烈響應，在第一醫學大學旁種下三百五十株樹苗；並邀請三校師長、董事會及校友會貴賓在創辦人紀念園區種下五棵落羽松。大家齊心齊力，親手栽種樹苗，象徵「長庚藏根，永續經營」的意義。

「台塑企業創辦人的人生智慧與實踐」講座於十月一日舉辦，從「管理」、「醫療」與「教育」三個層面分享創辦人的人生智慧，與會者除了可從主講者的分享中追憶創辦人的勤勞樸實精神，更可以由此傳承創辦人精神並實踐在生活之中。

緊接著舉行「綠草如音

長庚大學、明志科大及長庚科大師長、董事會及校友會貴賓植樹後合影。

紀念音樂會」，由三校學生社團七個音樂性學生社團及長庚養生文化村「老頑童合唱團」共同演出，以不同年代的音樂串連呈現創辦人成長及創業歷程。三校師生坐在創辦人紀念園區的草地上，在秋夜涼風及美食相伴下，一同欣賞音樂會。

養生村老頑童合唱團演唱「永遠的感念」創作歌曲，以追憶二位創辦人。

長庚大學嵐染書法社團與圖書館合辦「創辦人嘉言錄書法展」。

圖書館十月份舉辦創辦人嘉言書卡手作活動，透過3D列印模型與鉛字印刷，由讀者創意手作，將嘉言詞句印製於書卡留存；同時辦理「緬懷創辦人主題書展」，透過展列與創辦人相關之館藏書籍、影音資料、嘉言書法展，師生共同緬懷創辦人的言行思想與人生智慧。

長庚大學師生熱情參與創辦人嘉言書卡手作活動。

明志科技大學

明志科大為緬懷二位創辦人「取之於社會、用之於社會」的精神，特別舉辦一系列的紀念活動，首先登場的是九月三十日緬懷創辦人志工日活動，配合長庚醫院於總統府前廣場辦理「二〇一八年永慶盃路跑」，共招募九十餘位志工協助各項活動進行。十月十五日於本校創新大樓國際會議廳舉辦追思紀念音樂會，邀請鄰近的泰山高中、龍華科大及泰山區客屬會等團體共同

緬懷創辦人紀念音樂會合奏

緬懷創辦人紀念音樂會合奏

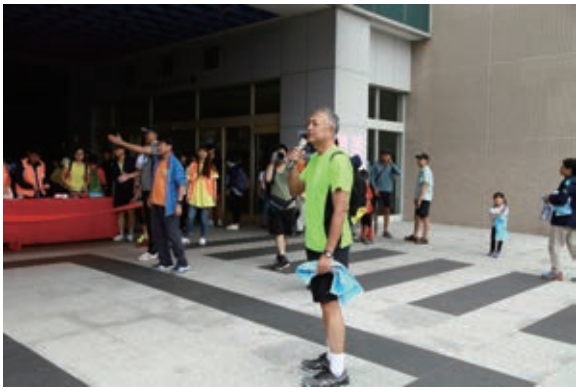

古道健行劉校長致詞

演出，透過音樂會表達對二位創辦人的思念。活動由明志吉他社帶來傳統歌曲落雨聲揭開序幕，會中演奏多首動人心弦的音樂旋律，並特別播放由資深教師及校友口述追思創辦人之談話紀錄影片，緬懷創辦人一生行誼。音樂會除了紀念王創辦人昆仲，並提供本校音樂屬性社團與外校音樂團體交流合作的機會。

另於十月二十七日舉辦緬懷創辦人古道健行（淨山）活動，除傳承王創辦人勤勞樸實、奉獻社會之精神，亦期望藉此落實節能減碳、環境永續經營之理念。參加人員約三百餘人，由學校側門往「崎頭步道」出發，該古道為早期大崎頭居民重要的聯絡道路，由市定古蹟「頂泰山巖」為起點，途經崎頭福德宮，該土地廟為創辦人發起與在地耆老共同出資興建，是當地居民的信仰中心。沿途綠意盎然，老樹成蔭，十分涼爽，稜線上有「山頂公園」，許多運動健身設施為學校捐贈提供居民使用。活動最後在瓊仔湖福德宮畫下句點，期許透過在地鄰里活動，強化與居民間之互動。次日十月二十八日舉辦緬懷創辦人書畫展，

古道健行出發合影

以創辦人有關之嘉言、事蹟等為主題，透過書法、繪畫創作，於明志藝廊中展出，共計展出六十六件珍貴作品，展期至十一月十二日止。後續，將於十一月二十九日舉辦泰崗第十屆永慶盃校園路跑，展現勤勞樸實的明志精神。

創辦人嘉言書畫展作品牆

書畫展與作家作品前合影

長庚科技大學

長庚科技大學為感念王創辦人昆仲關懷社會之善念與奉獻社會之精神，於十月十五日至十月三十一日在校史展示廳前舉辦「永懷創辦人・感恩樹紀念活動」，邀請全校師生利用鉛字活字印刷盒，拓印出創辦人嘉言錄的名信片或書籤，寫下「給王爺爺的一句話」掛於感恩樹上。感恩樹上掛滿小卡，承載著師生們對創辦人滿滿的感恩和想念。

另外本校與長庚大學、明志科技大學共同於十月一日辦理「創辦人追思音樂會」，由烏克麗麗社以「掌聲響起」等曲目表達對創辦人的敬意與感念。活動中邀請到長庚養生文化村老頑童合唱團高歌「永遠的感念」，隨著養生文化村長輩真誠動人的歌聲，呈現三校師生對創辦人的不捨與思念。

此外，護理系於九月二十五日至十月三十一日辦理「實踐企業典範—善

長庚科大校史展示廳前的感恩樹

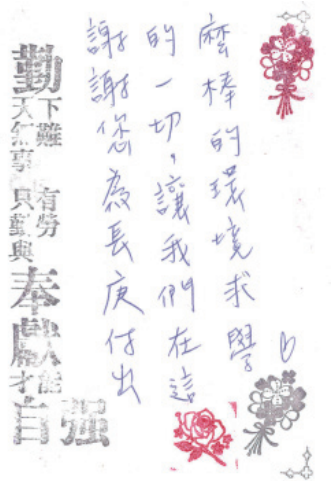

學生拓印創辦人嘉言錄，寫下「給王爺爺的一句話」

念、以身作則、奉獻社會—推動雲嘉社區健康促進活動」海報與影片的展覽，藉此讓師生瞭解創辦人「取之於社會、用之於社會」的善念。護理學院陳美燕院長與研究團隊將延續創辦人的精神，於雲林縣與嘉義縣社區推動健康促進活動，繼續服務及回饋社會，以實際行動感念創辦人對學校及社會的貢獻。

護理學院辦理「實踐企業典範－善念、以身作則、奉獻社會」影片展

長庚科大烏克麗麗社以音樂表達對創辦人的敬意與感念

護理學院辦理「推動雲嘉社區健康促進活動」的海報展覽

健康從預防醫學做起

常常肩頸痠痛 怎麼辦？

i醫健康管理中心

肩頸痠痛，是指後腦根部、頸部，至肩胛骨部位間的疼痛，主要是肌肉疲勞、血液循環差、神經曾受過傷害而引起。

長時間肩頸緊繃、關節轉動有脹痛感，如果置之不理，有可能是最嚴重的椎間盤病變或腫瘤前兆，所以為了避免產生這些嚴重的後果，要盡速就醫查明原因，以避免因脊髓損傷，導致四肢癱瘓等嚴重後遺症。

肩頸痠痛的原因：

1. 頸部拉傷及扭傷
   因肌肉、或韌帶傷害所引起，多為長時間姿勢不良或突然受到牽扯而受傷。
2. 肌膜疼痛症候群

長時間使用電腦或維持某一固定姿勢而引起的疼痛，往往會傳導至後腦、頭頂、前額、眼眶、手臂等處。

3. 頸部椎間盤病變

多發生於年齡層於三十五至五十四歲之間，症狀為頸部、或肩胛骨中間的疼痛。

4. 頸部退化性關節炎

又稱骨性關節炎，俗稱骨刺。頸椎因種種原因而退化，或長出骨刺、神經的通道變窄。常見的症狀為頸痛、或頭痛。

5. 感染、腫瘤

伴隨發燒、體重減輕、局部骨頭劇烈疼痛或脊髓神經壓迫等現象時，要特別小心。

預防方法：

1. 時時注意保持正確的姿勢。
2. 每小時至少起身做「頸部伸展運動」三至五分鐘。
3. 保持規律的運動習慣（運動五三一）。
4. 減少連續長時間看電視、或使用 3C 產品。
5. 背包不過重、以正確方式提抬重物。

西醫師說：

根據健保署統計，肩頸痠痛盛行率約百分之五十五，超過一半人口在一生當中曾有肩頸痠痛的經驗，且比率隨著現代人工作、習慣性姿勢及生活型態忙碌而逐漸升高。最常見的肩頸痠痛原因是姿態不良，肩頸出現僵硬徵兆時就應立即處理，如果沒有調整改善，肌肉逐漸縮短引起結構性改變，例如退化性關節炎、椎間盤突出，如果繼續惡化還會壓迫神經，導致上肢痠麻無力。

中醫師說：

中醫理論認為「不通則痛」，身體的疼痛，通常是經絡不通暢所造成。肩頸痠痛的形成原因，是頸部長期勞累、氣血失和、阻滯經絡所致，可用針灸搭配正骨、鬆筋等傷科手法治療。持續一段時間後，將可逐步改善血液循環、解除肌肉痙

攣、緩解疼痛、促進功能恢復等。病患也可搭配居家復健，改善錯誤姿勢，能有助於疼痛改善。

健康管理師說：

常有會員問到，感覺痠疼痛的時候，當下可先做什麼措施暫緩不適呢？簡單辨認：對於慢性、長期反覆發生的痠痛，可採溫熱敷放鬆緊繃的肌肉；若是急性、忽然性的疼痛，例如拉扭傷，建議先採冷敷，以減少血流灌注緩和炎症反應。平時不忘文中預防措施，減少問題發生情形喔！

營養師說：

飲食部份有兩大重點，第一是補充緩解發炎反應的「多元不飽和脂肪酸」，可以選擇的食物包含(1)深海魚類，如：秋刀魚、鯖魚、鮭魚、鮪魚等。(2)油脂來源：亞麻仁(籽)油、核桃油、大豆油、芥花油。第二則是增加抗氧化，避免發炎後肌肉流失的「多酚類」，建議可以選擇的食物為：(1)漿果類水果，如：櫻桃、葡萄、藍莓等。(2)富含胡蘿蔔素食物，如：九層塔、小番茄、紅莧菜、紅鳳菜。(3)兒茶素，如綠茶。

體適能師說：

姿勢不良導致的肩頸痠痛，這個問題往往跟胸大肌太緊與上背部肌肉無力脫離不了關係，平時除了保持良好姿勢之外，建議多伸展頸部肌群和胸大肌群，或者增加上背部的肌力訓練，這樣才能真正遠離肩頸痠痛喔

APP

網頁

諮詢專線 0800-20-7799（愛您長長久久）

台塑

台塑園地

台朔重工創造三個突破 順利完成「南亞美國公司 EG 廠 TXEG-II」設備

南亞美國公司年產八十萬噸之乙二醇廠新建工程，由台朔重工公司爭取到所有靜態設備的訂單，並分由兩岸三地之仁武、麥寮及寧波機械廠同步展開製作，設備總共九十三套，總重量達七千七百六十三噸，於二〇一八年九月陸續完工分四批裝船運抵德州工地。麥寮機械廠主要任務為承製超大、超長及超重之設備，共二十一套，總重量達六千兩百六十九公噸，其中最重要及最具代表性之設備如下：

一、EO 反應器 B-R-110 & B-R-120，共二套，尺寸為內徑七．七公尺×長度二十二公尺×厚度九十八厘米×單套重量一〇〇二公噸。為順利承製本項設備，本廠亦進行退火爐爐台荷重能力之提升，荷重由三百公噸提升至五百公噸，以達成一次性全套退火至六百八十五度之規劃，此乃全世界之首創。

二、洗滌塔 B-C-115×一套，尺寸為內徑八公尺（底座內徑十．二公尺，為台灣業界之最）×長度一〇五公尺×厚度六十八厘米×裝船重量一千七百四十公噸（台灣業界之最）。

三、汽鼓 B-V-110 & B-V-120，共二套，尺寸為內徑四．八公尺×高度十二．四公尺×長度十六．二公尺×厚度一百八十三厘米（台灣業界之最）×單套重量三百二十六公噸。

藉由本案之實績，麥寮機械廠創造了最大工件直徑十．二公尺，最大厚度一百八十三厘米及最重裝船重量一千七百四十公噸之台灣業界新紀錄，再次證明本公司卓越的製造能力。未來將持續朝突破製作直徑十二公尺、長度一百二十公尺及重量二千噸之目標邁進。

後續台塑企業美國德州廠、路州廠及中國大陸寧波廠等新建案，本公司將秉持「勤勞樸實、止於至善」之精神，立足台灣，放眼天下，持續為全球業主提供全方位之服務。

南亞簡日春資深副總及陳祐聖副總等主管視察

JUMBO 吊重三千公噸重件船於麥寮港進行裝船

汽鼓運抵碼頭前空地暫放

重工洪崇發資深副總蒞臨慰勉同仁

埔里鎮代表會主席蔡文仲：
透過參訪建構麥寮工業園區新思維

近年埔里鎮空氣汙染問題日益嚴重，埔里鎮民代表會於數次定期大會及臨時大會中持續探討該項議題，追根究柢之汙染源總直指台中火力發電廠及台塑六輕，本會第十八次臨時大會中亦提案要求公所應將地方抗議空氣汙染之心聲傳達給中央政府，希望政府重視埔里居住環境，將火力發電廠等主要汙染源去除，不要繼續以骯髒空氣汙染埔里，會議中經周鎮長義雄的提議安排本會至台中火力發電廠及台塑六輕實地參觀了解實際情形。

安排參訪活動於今年八月七日舉行，當我們的車輛由快速道路進入麥寮鄉，印入眼簾的是一望無際的農村景色，進入麥寮市區後，商店林立，亦見大型超市，而一整排高級成屋正在趕工興建中。在傳統印象中，麥寮是一個既落後又貧窮的鄉鎮，但此時所見與印象中的麥寮鄉有著很大的差距。

進入六輕廠區後，首先進入簡報室觀看簡報，由簡報中可以得知六輕一路走來的篳路藍縷，有今日的規模著實不

埔里鎮代表會行政大樓合影

容易。簡報完成後，「安全衛生環保中心」，此處統籌管控空氣、廢水、廢棄物、噪音及生態的監測等工作，在這裡二十四小時值班，監控中心透過最尖端的環保監測儀器，隨時監控園區內的一舉一動，含括各處是否有氣體外洩、排放氣是否符合排放標準…等。

參觀完監控中心後換搭廠區的專用巴士，廠區內生產石化原料，大多屬易燃物及氣體，為防範未然，所以進入廠區內需換搭專用巴士，係加裝滅焰器，避免因火花引起工安事故。解說人員沿途詳盡說明介紹廠區各廠生產之產品及其為避免工安及對防治汙染所做的各項努力，在六輕內有火力發電廠，燃煤由港口至儲存槽係以管道密閉方式傳輸，避免轉運過程產生污染。

在進入麥寮港後，讓我們下車實際感受，在港區內聞不到任何異味也見不到油污，海水蔚藍清澈，與國內一般港口相較截然不同，在結束參觀行程前，介紹了六輕內的水資源回收，將廠區內每一滴水都回收處理後再利用，中午餐敘時，陳文仰副總經理特別與會接待，副總向大家介紹未來台塑將會花費巨額經費，將目前排煙管排放的水蒸氣去除掉，避免因光線及觀察角度，誤以為六輕排放黑煙毒害居民。

六輕是一個營利事業，在營利之外亦擔負了社會責任，企業需與地方共存共榮才得以永續發展，在地方上六輕為提

埔里鎮代表會瞭解環境監測中心

埔里鎮代表會聆聽六輕簡介

供沿海地區民眾的健全醫療照護，設置長庚醫院；在廠區優先雇用當地居民，提供就業機會，讓當地年輕人可以就近留在家鄉發展及就業。

任何的企業經營理念需兼顧環保與經濟，在追求經營績效之外，污染防治及環保工作都需要努力，在空氣污染防治方面，火力發電廠的煤由輸送到儲存槽都以密閉系統作業，排放的氣體亦先經層層處理祛除有害汙染物，均遠低於排放標準才予排放；在廢水處理方面，廠區內設置多處廢水處理系統，經處理後的水質甚至可以養魚；在台灣水資源取得不易，為此六輕廠區亦設置專責單位負責製程用水減量、廢水及雨水回收再利用的工作，讓廠區內使用後的每一滴水都能充分循環再利用。

「見賢思齊，見不賢而內自省」，長期以來政府行政效率不彰及公營事業經營績效乏善可陳，常遭民眾所詬病，未來如何向企業學習，建構出企業型政府，是政府及公營事業當前所需努力的目標，雖然公營事業在獲取營業利益的同時亦肩負了政府所託付的公益性目的，但不能常以此作為經營績效差及未善盡汙染防治責任的理由。

埔里鎮代表會參訪麥寮港

大龍峒金獅團仁武公演

台塑企業暨王詹樣公益信託推廣文化藝術迄今已邁入第八年，巡演三百多場，總觀賞人次逾三十萬人，其中涵蓋歌仔戲、傳統偶戲以及現代兒童劇的表演節目，兼顧了老、中、青各年齡層的不同喜好，廣受好評。

九月一日晚上七時，台塑傳統藝術巡禮由大龍峒金獅團於高雄市仁武里里民活動中心前演出「傳奇首部曲－無耳金獅」。故事講述獅團裡因寡言而誤解的父子關係，因猜忌、意見不合而分裂的師兄弟情感。為了凝聚眾人的心，獅團的大師兄出面訓誡，不要師兄弟再因耳根軟、受人挑撥而互不信任，因此當著所有人面拔下獅頭的兩隻耳朵，自此兄弟言和，無耳金獅威名也愈傳愈盛。表演融合台灣廟會文化、歌仔戲上常見各式各樣陣頭與武術，並借用戲劇與舞蹈等表演元素，為台灣表演藝術注入豐厚的文化底蘊。

台塑高雄管理處李正芳處長、區公所黃美玲主秘、仁武里江瑞鴻里長也都到場，和民眾一起欣賞大龍峒金獅團的精彩演出，李處長致詞時特別感謝仁武鄉親長期以來對本企業的支持與照顧，敦親睦鄰一直是台塑企業努力目標，同時亦可推廣文創產業，將表演藝術融入生活娛樂。

李正芳處長代表台塑企業致詞。

演出當中，掌聲、笑聲及驚嘆聲高潮四起，氣氛嗨到最高點。劇中潑墨山水畫的多媒體投影，成為本劇主要的場景變化，單一墨色渲染於白色投影屏幕上，締造雅而不俗的優雅風格。音樂設計以歌仔戲曲調改編，以鋼琴與笛子為主奏，保留屬於歌仔調的基本骨幹，在配器調整下添加了幾分溫柔因子。雖說是台語音樂劇，卻揉合了傳統戲曲專有的獨特風情，加上以戲曲演員為主要演唱者，更使本劇呈現出截然不同於其他音樂劇的風貌，也為賦予既定印象的舞獅技藝，開創表演新天地。

於仁武里民活動中心開演，吸引一千多位觀眾前來欣賞。

台塑生醫及長庚生技養生茶試飲及保養品試用。

為擴大服務並回饋鄉里，讓公演活動更臻多元，當天下午三至七時現場並邀請高雄長庚醫師團隊舉辦中西醫義診，另搭配台塑生醫及長庚生技產品介紹，透過量血壓血糖、測 BMI、口腔粘膜篩檢、養生茶試飲及美白保養品試用等，提供各種醫療美容問題諮詢及衛教宣導。台塑會計處亦配合國稅局進行稅務宣導，凡捐贈三張發票者，可兌換精美禮品乙份。仁武鄉親對於台塑企業多年來投入相當多的資源及心力，落實藝術下鄉，關懷公益、回饋社會的精神，都表示肯定，未來企業將持續贊助文藝演出，也會積極協助地方建設，落實敦親睦鄰，做仁武區的好厝邊。

長庚中西醫義診深獲民眾好評。

大龍峒金獅團演出「傳奇首部曲 - 無耳金獅」，現場鼓鑼喧天。

麥寮廠區中秋節聯歡晚會

中秋節是東亞文化圈的一個重要的傳統節日，為每年的農曆八月十五，也是一家團圓的日子，人們都會回到家中一起烤肉、團聚，吃月餅、柚子，各地也都有不同的慶祝活動，而公司為一解仍留在工作崗位上無法返鄉參與盛會的異鄉遊子思鄉之情，循往例在廠區辦起了聯歡晚會。其實來到公司已六年多，因工務或下班即返家無緣參與廠區辦的晚會，然而晚會盛況，常成為同事間工作之餘的閒聊話題，尤其有許多好吃的美食更加吸引了我，所以決定下班後去體驗一下。

來到會場，已開始陸續有人在排隊領取摸彩券，主辦單位除了準備摸彩券外，也有美食券，美食攤位早已擺滿豐盛食物等待大家領取，首要任務當然是先快速觀察一下有什麼好吃的，好吃的美食人人都搶，太晚來可就無福享用了。觀察了一下想吃的食物有炒米粉、丸仔湯、豆乳雞、可口可樂及霜淇淋，當然不免俗要有中秋節必吃美食月餅。

隨著時間一分一秒過去，人潮越來越多，到了晚會正式開始，幾乎每個攤販都已大排長龍。我挑了熱門美食豆乳雞，加

主持人熱情地與觀眾互動

入大排長龍的行列。此時舞台區開始有了動靜，首先開場的是南亞公司的同仁演唱鄧麗君淚的小雨，鄧麗君小姐的歌曲都是大家耳熟能詳的，大家一邊吃著美食一邊觀賞的舞台上的表演，真是非常棒的享受。緊接下一位演唱者，是傳說中麥寮歌唱比賽冠軍、超強唱將阿牛哥！上場立馬來個翁立友的堅持，只能說這種歌聲和唱功沒去當歌手真的太可惜了，突然覺得公司真的是臥虎藏龍，個個身懷絕技，這個時候主持人桃子小姐也以鄧麗君的月亮代表我的心，做為她漂亮的開場，雖然主持人努力地要求掌聲，但此時大家雙手實在太忙，忙著拿好吃的美食，可能是大家剛下班都餓壞了，只能請我們美麗的主持人多多包涵，這個時候主持人也使出絕招，改唱只有孤單陪著我，且主動出擊到場下跟觀眾互動。

隨著晚會持續進行，大家也陸續吃飽喝足，活動來到高潮，當然就是眾人期待的摸彩活動。這次最大獎是捷安特的腳踏車一台，所以努力祈禱小獎都不要中，這樣我才有機會抽到大獎，經過幾輪的摸彩後我真的都沒中，而我在不知道是該高興還是難過的同時，有著不同的表演持續著，塑化公司駐廠總經理室黃耀南協理高歌「廠鄉一家親」及多首好聽歌曲與大家同歡，讓大家聽得如癡如醉，接著由員工組成的社團：國標社及日文歌謠社表演，也頗有職業歌舞者之水準，可見社團活動

觀眾聽得如癡如醉

晚會節目精彩豐富

麥寮廠區中秋聯歡晚會現場宛如一場小型音樂會

晚會節目精彩豐富

正蓬勃發展著。而公司對於弱勢團體的關懷不遺餘力，特別邀請視障歌手進行演唱。

慢慢地晚會已經來到了尾聲，獎項只剩下大獎跟二獎六個名額，機會越來越渺茫，但表演依然非常精彩。主辦單位麥寮管理部管理處江春錫處長上台高歌一曲及街頭藝人阿光師的薩克斯風演奏，現場宛如一場小型音樂會，最後由有著費玉清小哥之稱的同仁為我們演唱一首晚安曲，跟大家互道晚安，願大家走進甜甜夢鄉。雖說表演非常精采是沒錯，但支撐我留到最後的動力當然是我們的最大獎，可惜還是一如往常的與之失交臂，不過一整個晚上下來的活動和美食真的都非常棒，很高興自己可以來參加這個活動，與同事們共度一個美麗的夜晚。

南亞

南亞園地

南亞科技榮獲二〇一八年「道瓊永續新興市場指數」殊榮

南亞科技今年首度參加道瓊永續指數評選（The Dow Jones Sustainability Indices, DJSI），即接獲主辦單位通知入選「道瓊永續新興市場指數（DJSI Emerging Markets）」，在半導體及設備產業類組中獲得高度認同，彰顯南亞科技善盡企業社會責任，在經濟、環境與社會面的績效獲得國際肯定。

道瓊永續指數（DJSI）於一九九九年推出，由瑞士永續集團（RobecoSAM）與美國標準普爾道瓊指數公司（S&P Dow Jones）共同發行，是全世界第一個企業永續評比指標，也是全世界最具公信力的永續評比之一。

「道瓊永續指數」每年追蹤全世界市值排名前三千五佰家大型企業，今年台灣有九十七家企業受邀參與道瓊永續指數評選，成績公佈後共二十一家入選 DJSI，其中十二家入選 DJSI 世界指數，二十家入選 DJSI 新興市場指數，南亞科技今年首次參選就名列其中，實屬難能可貴。

細究此次南亞科技之所以交出亮眼的成績單，主要是在二十一個評比子項目中的「創新管理、產品品質、環境政策與管理、利害關係人議合及風險管理」等五個項目，獲得產業類別中最高分。

南亞科技除了榮獲「道瓊永續新興市場指數」入選殊榮外，於過去三年間亦陸續榮獲綠建築銀級認證、環評黃金級、台灣企業永續獎、《湯森路透》二〇一八年全球科技百強、台灣證交所公司治理評鑑排名前百分之五的企業。至今年為止南亞科技已連續三年入選 MSCI 永續指數成分股（MSCI ESG Leaders indexes），今年也入選 FTSE4Good 臺灣永續指數及「台灣永續價值指數」（Taiwan Sustainability Index, TWSI）成分股。

南亞科技成立至今已二十三年，期間走過 DRAM 產業經營困境，近期已交出各項優異成績單，對此成果特別珍惜各界以及本企業長期給予的支持。誠如 DJSI 所秉持的「長期」是企業永續的重要精神，南亞科技不以單次的成績自滿，將持續為台灣整體產業的發展奠定更堅實、更穩固的基礎，並且積極善盡企業社會公民責任，共同追求企業永續發展。

南亞科技得獎與認證佳績

南亞科技除了榮獲「道瓊永續新興市場指數」入選殊榮外，過去三年間亦陸續獲得多項肯定。

錦興廠區廠鄉親子教育日—藝術下鄉活動

台塑企業與王詹樣公益信託，積極投入公益活動不遺餘力，除了推動各項社會福利慈善事業以及社會公益計畫外，為了發揚台灣傳統藝術與本土文化特色，特別推動台灣特色文化發展計畫，並連續八年將表演藝術帶往各鄉鎮，讓全台灣各地的大小朋友們都能免費欣賞精彩的戲劇表演。

南亞電路板公司『廠鄉親子教育日－藝術下鄉活動』，結合桃園市蘆竹區光明國小於今年五月五日舉行「親師同攜手，光明孩子快樂向前走」之親子教育日活動，由錦興管理課、光明國小李明宗校長，共同籌劃整個活動流程，並規劃大型劇團公益演出，企業內關聯公司亦響應提供文宣產品，讓此次活動更加豐富多元。

活動空拍圖

本次活動共吸引了約四仟人參加，為近年來蘆竹區舉辦之最大型公益公演活動，白天活動李校長將其訂為「戀戀南崁溪」之在地文化體驗，以南崁溪為主軸，讓公司同仁的子女們在光明國小六年的學習過程中，能逐步認識家鄉與探索家鄉之美；此外，學校為了增進弱勢學童的藝術體驗機會，特別邀請社會公益團體協助辦理捏陶藝術創作活動，除可發揚傳統藝術外，亦藉此激發弱勢學童的多元潛能。

光明國小弦樂團演奏

活動現場小朋友推球互動

為了推動在地化公益活動，南亞電路板公司於當日特別派專車接送唐氏症基金會等弱勢團體前來共襄盛舉，另亦邀請蘆竹區衛生所辦理免費口腔癌、乳癌篩檢，共計有一百四十八人參加篩檢。此外，為了讓活動更加精采，亦邀請桃園市私立方舟啟智教養院、心燈啟智教養院、觀音愛心家園等，共同參與公益跳蚤市場活動，並於公益節目演出前，播放本企業平時辦理之環保志工日、仁愛服務、二手市集等活動照片，亦特別商請台塑企業文物館於現場播放企業簡介與創辦人剪影，並提供文物館書籤供現場民眾索取，另邀請台塑生醫、長庚生技公司之產品於現場展示，藉此宣揚本企業致力從事公益活動，亦將企業文化與產品介紹給鄰里鄉親。

緊接著眾所期待本次公演的重頭戲隆重登場，公演節目由「蘋果劇團」演出『抓龍特攻隊』，在演出前特別邀請光明國小管弦樂隊演奏為本活動進行暖場，在同學們賣力的演出之下，隨即為當日精彩的演出揭開序幕。劇情中的小魔龍就如同孩子們的化身，看著牠搗蛋、拗脾氣，彷彿如

同我們自己小孩的寫照，藉由劇情傳達親子之間產生衝突時，父母親能透過諒解、包容、擁抱來面對，並陪伴孩子們化解情緒以改善親子互動關係，劇情中除了有巨大的石頭氣球與觀眾互動外，還有三公尺高的巨大魔龍現身，讓小朋友驚呼之餘亦顯開懷，也帶給民眾一個精采的視覺饗宴，

鄭文燦市長蒞臨致詞

鄭文燦市長、鄭運鵬立委與工作人員合影

與會貴賓鄭運鵬立委則全程陪同小孩觀看節目，鄭文燦市長也在百忙之中蒞臨會場，為本項活動帶來最高潮，在小朋友們爭相與市長合影，以及貴賓們與演員合照的歡樂笑聲中，本活動圓滿落幕，眾人也留下了最美好的回憶。

南亞電路板公司基於取之於社會、用之於社會的理念，積極辦理各項社會公益以及「廠鄉一家親」活動，以表達廠區敦親睦鄰、回饋社會鄉里，並為祥和社會與優質環境貢獻心力。此外，南亞電路板錦興廠企業工會長期以來亦支助桃園地區國中、小學弱勢學童營養午餐，嘉惠桃園市內十七所學校，充分展現全公司由上到下全體員工熱心公益，為社會貢獻與付出的精神。

台化

台化園地

台化公司新港廠辦理「二〇一八年度墜落災害預防宣導暨觀摩會」

勞動部職業安全衛生署南區職業安全衛生中心（以下簡稱南區職安中心）為加強防止屋頂墜落災害以降低職業災害，二〇一八年八月三日特與台灣化學纖維股份有限公司新港廠辦理「二〇一八年度墜落災害預防宣導暨觀摩會」，藉由「屋頂作業」、「施工架作業」等防墜裝置示範，讓事業單位瞭解如何對屋頂、施工架作業風險進行危害辨識及後續應採取安全防護措施，祈使從事高處作業能具備墜落危害辨識能力及防墜安全知識。

本次墜落災害宣導暨觀摩會活動，由南區職安中心李柏昌主任與本公司安衛處張建成協理共同主持，共計一百八十家事業單位參加，除了李柏昌主任詳加解說有關「墜落災害預防」案例外，另特別安排張建成協理講解台化公司在墜落災害預防實務推動作經驗分享、並結合專業廠商

屋頂作業安全防護解說

正宜工業安全衛生公司、昶輝土木包工業提供屋頂模組及系統式施工架九十公分立柱先行工法作示範觀摩；其中屋頂防墜、九十公分立柱先行工法防墜措施包括水平式安全母索、安全踏板及安全網搭設、個人防墜裝備及施工架組拆流程中可藉九十公分立柱，讓施工人員在進入開口邊緣踏板處提供臨時防護勾掛點，及施工架遭設備、管路阻擋造成立柱不連續如何補強措施等等，讓與會事業單位對活動主題留下深刻印象外，亦能實際體驗掌握防墜設施之必要性及其功能性。

施工架九十公分立柱先行工法解說

李柏昌主任頒發感謝狀

綜合座談會

會後由南區職安中心李柏昌主任、王則義簡任技正作綜合座談及頒獎，由本公司張建成協理代領感謝狀，另王則義簡任技正語重心長表示屋頂作業風險高，墜落危害應朝源頭管理，重視本質安全設計（避免高處作業、改由地面作業）、預防（設置安全防護設備，如護欄、護蓋）、阻檔（使用安全裝置，如背負式安全帶、安全網）、警告標示及教育訓練，切記個人防護器具為最後一道防線，期望從事屋頂、施工架作業主管應要做到督導之責。

新港廠區周界環境清掃睦鄰系列活動

嘉義管理處長期致力於服務嘉義、新港兩廠區鄰近之村里，維持良好地方關係，關懷鄰里周邊需要幫助的居民。八、九月期間，嘉義管理處辦理之社區關懷等睦鄰活動持續不間斷，於八月十八日舉辦新港廠區周界環境清掃睦鄰活動，由管理處胡志明處長與台化企業工會林瑛錡理事長帶領一百四十七名企業志工清掃三間村及中洋村之社區環境，各界地方人士及在地居民也認為本次舉辦之活動非常具有意義，均自願報名擔任義工為社區服務，新港鄉公所林文淵主秘、林秀琴、葉孟龍議員、蔡錦屏代表、三間村蕭金修村長、中洋村江德欽村長及老人會賴松元會長、社區發展協會莊振瑞常務監事等亦蒞臨響應清掃活動。

早晨六點，全體志工團隊集合於三間村永興

全體志工同仁於永興宮集合拍攝團體大合照

胡處長移除社區道路旁雜草

宮前廣場，由管理處同仁將參加志工分為三組清掃三間村社區道路，待各組領取完清掃工具後，由各組組長帶隊出發至清掃區域，各志工分工合作，有人負責清掃道路落葉、有人負責夾取散落於地面之垃圾、有人負責拔除路旁之雜草，不一會工夫社區環境煥然一新。

路面清掃完畢後，緊接著由社區消毒組出動，進行三間村工業住宅社區外環道綠地至眷屬宿舍周圍綠地等區域之消毒作業，避免蚊蟲、細菌孳生，造成登革熱等疾病蔓延；同一時間於三間村三角公園進行樟樹、粉紅風鈴木、茄苳、鳳凰木等三十株樹木架支，並修剪樹枝，預防颱風期間因強風豪雨造成樹木倒塌，維護居民安全；還有一組人馬搭配水車清洗中洋村街道及廠區外環運煤道專用道路，路過居民看到志工同仁們在炎炎夏日中揮灑汗水，協助整理中洋、三間兩村之社區環境，紛紛豎起大拇指對台塑企業表示感謝之意。

胡處長及林秀琴議員為樹木進行架支

樹木架支、修剪組全體大合照

李專員帶領企業志工進行消毒及清掃作業

社區居民排隊量血壓及衛教諮詢

志工揮汗打掃社區後，陸續回到出發點永興宮，此時早起的長輩們得知本企業護理人員在廟旁活動中心提供健康關懷服務，陸續呼朋引伴來此，平時護理人員每週均在此關懷長者健康，長者來此一見到熟識的護理人員，就好像見到自己女兒般開心寒暄，長者在等待區休息片刻後，依序接受體溫、血壓及體重量測等，護理人員詳細紀錄數值，並貼心的提醒長者應注意身體狀況，嘉義縣議員林秀琴也特地來此參與及共同關心長者健康，現場溫馨的歡笑聲久久不散，廠區周界睦鄰活動也在這片歡笑中順利圓滿落幕。

九月二十四日為中秋佳節，為讓嘉義地區需要幫助之貧戶、長輩及孩童能無憂無慮地歡慶佳節，針對新港鄉內急需幫助之貧戶，管理處協助申請慶寶社會福利基金急難救助金，於八月十日企業志工們會同新港鄉林茂盛鄉長、葉孟龍議員及葉國輝代表等一同拜訪慰問急難戶，鼓勵他們並提供實質地幫助，讓兩戶急難戶能暫時解決燃眉之急；另於九月十四日透過鄰近各村長提供之

中洋村道路清洗情形

企業志工清掃三間村社區道路

胡處長、林茂盛鄉長及葉孟龍議員等發放急難救助金

胡處長、江德欽村長、陳理事長及林理事長等發放中秋慰問金

低收入戶發放中秋慰問金及企業產品洗衣精，並配合公益信託慶寶社會福利基金會於九月十九日贈送嘉惠、仲埔、修緣、聖心、嘉義、一心等教養院月餅禮盒，因企業長期關懷教養院內之院生，院生們看到企業志工同仁們均熱情地和我們打招呼、寒暄聊天，能看到院生們臉上充滿著笑容是企業志工們持續努力的原動力。

本系列活動得到在地鄉親熱烈支持與好評，感謝各位志工同仁及各方人士之協助，未來管理處志工團隊也會持續秉持著服務在地鄉親之熱誠散佈愛的種子，並舉辦各項大型活動邀請鄉親們共襄盛舉，為嘉義地區居民打造更舒適美好地生活。

胡處長及中洋村江村長關懷低收入戶發放中秋慰問金

朱專員贈送修緣教養院中秋月餅禮盒

塑化

塑化園地

麥寮工業專用港岸電系統開工暨綠色生態港埠授證典禮

麥寮港口公司打造岸電系統，接軌國際生態港潮流，特於今年十月五日於麥寮港進行岸電系統開工暨綠色生態港埠授證典禮，由麥寮港口公司董事長陳寶郎主持，並邀請雲林縣長李進勇、議會副議長蘇俊豪、經濟部工業局長呂正華、環保署空保處長吳盛忠及海洋委員會等長官們一同見證參與，麥寮港正式成為國際生態港口（EcoPorts）成員。

因應全球保護海洋環境的趨勢，麥寮港在企業總裁宣示環境永續發展政策引領下，近幾年持續積極推動低污染船舶以及港灣永續經營管理技術，包含船舶使用潔淨燃料、進出港減速、港區管制老舊柴油車、導航設施使用太陽能電力、港區照明全面汰換為LED等，並規劃設置貨船高壓岸電系統，期望未來船舶進入港區時皆能以岸電取代燃油，並與俱備三十五年岸電設備系統建置經驗的瑞商CAVOTEC合作，於麥寮港建置高壓岸電系統工程，可讓船舶入港後接用碼頭所提供電力，泊靠期間維持基本運轉，不用油料發電以降低硫排放，明年六月完工後，將是國內最大船舶規格（二十萬噸級貨輪）之岸電。

麥寮港經過持續推動各項環保管理與改善，於今年九月七日獲得歐洲海港組織（ESPO, European Sea Ports Organisation）肯定，並取得「綠

麥寮工業專用港岸電系統開工暨綠色生態港埠授證典禮

色生態港埠認證」，成為亞洲首座榮獲此項殊榮之工業港，歐洲海港組織特指派英商勞氏檢驗公司台灣區總經理許首雄代表頒證，並由麥寮港口公司蔣奇璋協理代表授證。

麥寮港口公司董事長陳寶郎接受媒體採訪時表示，一九九三年設置麥寮工業專用港，成為國內唯一可提供三十萬噸級油輪進出之深水港，每年吞吐量達七千萬噸以上，綠色生態港埠認證係透過港口之間的合作和資訊共享以提高環境保護意識，依照歐洲海港組織認證制度，此次共提出改善港埠空氣品質、維護港區水域品質，落實危險貨物管理、重視船舶加油程序、預防裝卸貨物溢漏、船舶排放污水、加強管制港埠垃圾、強化疏濬養灘管理、港域生態棲地維護及節省港埠能資源消耗等十大環境議題，進行加強與改善。此次獲得認證，堪稱港區工業與生態永續發展之最佳典範。

雲林縣長李進勇強調，對於台塑企業配合推動環保及善盡企業責任之措施表示肯定，今天參加麥寮工業港岸電系統開工典禮並見證了麥寮港

獲得「國際生態港埠認證」，這是雲林縣的環保大事，也希望大家一同為淨化雲林的空氣品質努力。英國勞氏檢驗公司總經理許首雄表示，因為職務的關係，他走遍世界各國的港口，很少看到像麥寮港這麼乾淨的港口，連水面都看不到一點污染，令他覺得不可思議，尤其對船舶硫排放的管制，更是比聯合國國際海事組織（IMO）之公告提早二年實施，足見麥寮港對環境的重視。

活動當日最後，由麥寮港口公司陳健興組長引導所有貴賓及媒體採訪記者介紹台塑企業推動綠色運輸的成果展示，包括國內第一艘由法國引進造價高達一億七千萬新台幣之專業除污船「麥寮海洋號」，台塑海運環保船隊（設置高壓岸電）「台塑守輝輪」模型，台塑貨運最新五期環保車輛及油電混合貨車展示，另可用於太陽能及風力發電之鋰鐵電池儲能系統，均讓與會貴賓留下深刻印象，未來麥寮港仍將持續推動各項綠色生態港埠環境保護措施，戮力成為綠色生態、永續發展的最佳港口。

麥寮港獲頒國際生態港認證

南亞光電參加國際智慧能源週 展出企業結合實績

南亞光電於九月十九日至九月二十二日於南港展覽館參加綠能年度盛事：「二〇一八台灣國際智慧能源週」。本屆展覽結合太陽能、風能、氫能、儲能及循環經濟等五加二產業創新計劃亮點，匯集十一國兩百六十家廠商，使用六百六十個攤位，是全台最專業完整的綠能循環經濟展示平台。

本次南亞光電展出重點為台亞石油林口站綠化實例，以弧形鋼構，為其屋頂裝上一百零七瓩的太陽能板，是南亞光電在加油站綠能化的第一項實績，具有極高的示範意義。

另外，南亞光電也協助台亞石油麻豆站建構太陽能電站，並輔以追日系統來增加發電效益。

「二〇一八台灣國際智慧能源週」南亞光電展示攤位

除了發電以外，麻豆站也規劃了市場首見的「儲能系統」，以提供辦公區用電需求。年底完工後，將會成為加油站發電、儲能結合的首例。

南亞光電也展出與大肚廠合作的「屋頂型太陽能系統」，總體發電容量達到一百零七瓩，已經開始回售電能給台電，是目前台塑企業內最大太陽能案例。

除了工程實例，因應台塑企業綠能發展目標，南亞光電也攜手台塑貨運，展出最新鋰鐵電池，未來結合太陽能與照明本業，即可往「節能」、「創能」、「儲能」三大目標更進一步。

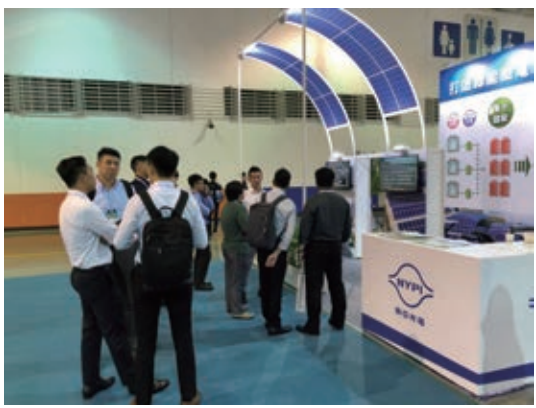

總管理處

總管理處園地

台塑企業暨王詹樣公益信託長期支持體育運動，連續八年獲頒體育推手獎

台塑企業暨王詹樣公益信託（台塑企業暨信託創辦人：王永在）獲教育部體育署頒贈二〇一八年體育推手獎贊助類「金質獎」殊榮。自二〇一一年起，王詹樣公益信託已連續八年獲頒體育推手獎贊助類「金質獎」，其中「台塑燃星計畫」及「台塑未來之星」分別於二〇一五年及二〇一七年獲頒「長期贊助獎」，推廣體育運動備受肯定。教育部體育署於二〇一八年九月七日在台北遠東國際大飯店舉行表揚典禮，特別邀請行政院長賴清德蒞臨頒獎，王詹樣公益信託由台塑企業總管理處黃振青資深副總經理代表受獎。

台塑企業暨王詹樣公益信託自二〇一一年起啟動「台塑燃星計畫」，贊助撞球、網球、桌球、羽球等項目之年輕潛力選手出國參賽經費，汲取國際賽事經驗。同時也贊助辦理「台塑盃男／女子職業網球錦標賽」及「台塑盃亞洲花式撞球錦標賽」等基礎職業賽事，協助我國年輕有潛力的選

手爭取積分，在國際排名上取得一席之地。並於二〇一二年展開「台塑未來之星」，贊助網球及高爾夫年輕有潛力的選手至國外參加訓練營，提升實力。另自二〇一六年起透過長庚醫療體系提供兩項計畫贊助選手免費健檢、特約門診等服務，讓選手們接受完善的醫療照護，無後顧之憂的迎接每一場挑戰。八年來累計體育贊助兩百一十七人次選手，獲得兩百四十七項國際賽事冠軍。

台塑企業暨王詹樣公益信託獲教育部體育署頒贈二〇一八年體育推手獎贊助類「金質獎」殊榮。

麥寮廠區安全文化暨節能減排循環經濟績優部門表揚大會

一、前言

二〇一八年度（第七屆）安全文化績優部門表揚大會於十月五日至麥寮廠區國際會議廳舉行，在各廠處激烈競爭之下，今年度針對主管機關入廠稽核、零災害獎勵、每日工安督核聯檢、製程危害分析作業推動、變更管理作業推動、洩漏改善、落實執行 SOP、全員參與推動及節能減排循環經濟等八項績優獎項，共遴選出二十八個受獎績優部門，接受台化洪福源副董事長親自頒發獎狀及獎勵金之殊榮，並共同合影紀念。

二、安全文化暨節能減排循環經濟推動獎項及受獎部門名單

洪福源副董事長與各績優部門代表合影留念

項次	表揚項目	績優事蹟說明	受獎部門	廠處代表
1	主管機關入廠稽核無異常績優部門	評核期間主管機關入廠稽核塑化儲運處、塑化工務部工程組、麥電汽電廠分別 81、79 及 61 次均無異常。	塑化儲運處	林大立 處長
			塑化工務部工程組	蕭偉明 資工師
			麥電汽電廠	陳禮民 廠長
2	零災害獎勵績優部門	達成累計 5 次（含）以上之零公傷、零災害獎勵基準之各公司最優部門，分別累計 14.3、15.1、10.8 及 11.2 次。	台塑旭麥寮廠	黃惠賢 副廠長
			南亞新港玻纖布三廠	黃博勝 廠長
			台化新港聚合廠	周文正 廠長
			塑化煉製一廠	馬振乾 廠長
3	每日工安督核聯檢績優部門	評核期間工安督核聯檢塑化麥寮煉製轉化廠均無異常。	塑化煉製轉化廠	郭國良 廠長
4	製程危害分析（PHA）作業推動績優部門	評核期間，各公司評選塑化煉製油料處、台塑 C4 廠、南亞丁二醇及台化苯乙烯海豐廠為製程危害分析作業執行最優部門。	塑化煉製油料處	林長昇 處長
			台塑 C4 廠	楊子政 廠長
			南亞丁二醇廠	田金福 廠長
			台化苯乙烯海豐廠	林承章 廠長
5	變更管理（MOC）作業推動績優部門	評核期間，各公司評選南亞工三紡撚四廠、台塑仁武氯乙烯廠、台化 PC 廠及塑化異戊二烯廠為變更管理作業推動最優部門。	南亞工三紡撚四廠	呂永豐 資工師
			台塑仁武氯乙烯廠	范榮祥 資工師
			台化 PC 廠	胡明諭 廠長
			塑化異戊二烯廠	黃國銘 廠長

項次	表揚項目	績優事蹟說明	受獎部門	廠處代表
6	洩漏改善績優部門	評核期間，各公司評選台塑正丁醇廠、南亞乙二醇廠、台化 PC 廠及塑化煉製三廠為洩漏改善最優部門，其洩漏件數平均降低比率分別為 0.05、0.15、0.08 及 0.04 點 / 月。	台塑正丁醇廠	張元騰 廠長
			南亞乙二醇廠	林文福 廠長
			台化 PC 廠	胡明諭 廠長
			塑化煉製三廠	郭銘讚 廠長
7	「落實執行 SOP- 全員參與」作業推動績優部門	評核期間，各公司評選台塑 ECH 廠、南亞樹林離型膜廠、台化芳香烴一廠及塑化煉製三廠為「落實執行 SOP- 全員參與」作業推動績優部門。	台塑 ECH 廠	張兆寬 廠長
			南亞樹林離型膜廠	盧逸生 副廠長
			台化芳香烴一廠	程品嘉 副廠長
			塑化煉製三廠	郭銘讚 廠長
8	節能減排循環經濟績優部門	評核期間，各公司評選台塑麥寮塑膠廠、南亞異辛醇廠、台化芳香烴二廠及塑化基礎油廠為節能減排循環經濟績優部門。	台塑麥寮塑膠廠	李峰隆 廠長
			南亞異辛醇廠	林宏茂 廠長
			台化芳香烴二廠	黃勢閔 廠長
			塑化基礎油廠	張晉益 廠長

三、洪副董事長訓示及勉勵

洪副董事長首先恭喜獲得今年度「安全文化暨節能減排循環經濟績優」二十八個績優部門代表，並對於各績優部門在安全文化及節能減排循環經濟推動之努力表示肯定及欣慰，並勉勵推動安全文化及節能減排需要決心及長期間的堅持，請各位主管繼續努力。

洪副董事長亦提及今年度「安全文化暨節能減排循環經濟績優部門表揚大會」看似兩項議題，實際上卻息息相關，首先就「文化」二字進行訓勉，一個文化之形成都有三個層面，其中包括：

外力的規範：就像企業規章制度，各廠處制訂之 SOP 或各項管理規定，規範所有同仁均須按照規定作業，才確保同仁於工作職場符合各項作業及安全。

自主管理：除仰賴前項各規定制訂外，各廠處亦應強化自主管理，透過自我規範於執行各項作業時更加用心及注意，如上樓梯你會扶欄杆、下樓梯你會注意、出門騎車會戴安全帽等，形成一個安全意識。

外稽和內稽：現況企業安全文化之推動，甚至環保項目之要求，均來自外稽和內稽，外稽包括政府主管機關及上級督導單位稽核，另外就是各廠處自主稽核，透過稽核的力量來達成落實規定目的。

另洪副董事長以近期台化公司人員受傷案件為例，一位同仁在廠內行走時，因踩踏路旁水溝蓋板上，結果遭翹起的蓋板劃傷腳部，雖然沒有違反規定，但自主管理是有問題的，若能加強自主管理形成安全意識或約束，應能思考且避免於該處行走，降低受傷風險，並提醒各廠處若以透過稽核來加強管理作法是無法長久持續的，應將安全文化之建立視為一種習慣，一種不需要別人提醒自然而然便會去做的行為，未來須仰賴廠處各級主管不斷努力，期待各廠處能發揮同理心將員工、廠商及每一個工作夥伴，視為像家人一樣愛護，希望企業所有同仁要發揮自主管理力量一起努力進步。

此外，洪副董事長亦針對節能減排循環經濟

議題進行訓勉，以總裁曾說過的話為例「異味就是浪費，有異味就是有東西跑出去，就是浪費，沒有異味我們成本會降低，績效會增加」，並表示此項議題已推動十多年，強調節能減排能落實執行，安全便多一分保障，如石化廠初期，常常於定檢階段發現水溝有火災發生，原因便是定檢排空時有浮油排至水溝，若施工之火花不慎接觸即發生小火災，現在推動雨水回收即是要求不准有物質洩漏或排出，目前在企業推動三點不漏及各廠處努力之下已接近百分之百無洩漏，甚至已超越日本、歐洲及美國等先進國家，一樣期望企業同仁做好自主管理使工安環保能持續進步。

洪副董事長最後更感謝各位同仁能夠參與表揚大會，表示表揚大會主要目的除肯定各績優部門之貢獻外，亦可讓大家省思今年努力的情形，像塑化基礎油廠今日節能減排循環經濟簡報資料中，提到各單位潛在改善機會，代表不論於工安或節能減排都具備不斷改善的空間，值得各位主管好好思考不斷精進，達到董座追根究柢及止於至善之精神，另藉由各公司績優部門的管理經驗分享，期許各廠處能相互學習無止盡的進步，除讓我們工廠更安全外，更能提升整體企業之經營績效。

四、後續推動作業

前奉王瑞華常務委員指示，為使本企業各公司及各廠處均可相互學習觀摩績優部門推動安全文化之經驗，指示安衛環中心推動績優部門將安衛環管理作法及優點整理成心得報告資料，並辦理交流研討會邀請績優部門現身說法及心得分享。

安衛環中心每年均研擬報告主題，包括PHA、MOC作業推動、洩漏改善、落實SOP作業推動等項目，邀請各績優部門進行心得分享，各廠處對此相互學習觀、摩績優部門之推動作業經驗均表肯定，今年將持續安排績優部門至各廠區辦理研討會進行經驗交流，俾利促進全員參與安全文化及節能減排循環經濟。

推動麥寮附近地區農漁業輔導成果

「二〇一八雲林特色文蛤節暨台塑農漁輔導成果展觀摩會」

九月二十九日一早，雲林縣台西鄉慈海宮前廣場傳出陣陣音樂聲和廣播聲：「今天是咱雲林縣特色文蛤節，在咱廟前舉辦蛤仔比賽，擱有請到帥哥名廚來教咱做蛤仔料理，現場擱有小朋友、大朋友都可以參加的趣味競賽，讓大家可以看到蛤仔、摸到蛤仔，最重要吔是可以吃到蛤仔，歡迎大家鄉親相招來看喽！」為二〇一八年雲林特色文蛤節暨台塑農漁輔導成果展觀摩會揭開序幕。

前言

多數民眾並不知道，其實我們吃的文蛤，超過半數是由雲林的漁塭所生產，雲林縣為台灣主要農業生產縣，沿海地區更是台灣文蛤的養殖重鎮，在全台養殖文蛤約六千多

2018 雲林特色文蛤節暨台塑農漁輔導成果展觀摩會，於九月二十九日在台西鄉慈海宮舉行，所有與會嘉賓共同替雲林好農好漁產品站台發聲。

公頃面積中，雲林佔約三千多公頃，平均年產四萬多公噸，產量佔全台灣的六成之多，每年創造二十五億元以上的產值。

不過，近年來因產量降低，也使得價格越來越高，文蛤養殖產業氣氛低迷，若文蛤養殖業者放棄養殖將投入其他魚種的養殖，又可能使得其他魚種供過於求，讓漁民收入降低。有鑑於此，為了讓更多外界民眾瞭解雲林當地的好農好漁，增加對文蛤認知及瞭解文蛤產業並進而帶動文蛤等水產品購買力，本企業特於二〇一八年九月二十九日假雲林縣台西鄉慈海宮，聯合雲林區漁會、朝陽科技大學及高雄海洋科技大學等共同辦理本次「雲林特色文蛤節暨台塑農漁輔導成果展」觀摩會，期望來參觀的民眾能夠藉由辦理成果展示的方式，認識雲林當地生產之優質文蛤，並建立「雲林文蛤」的品牌印象，有效協助廣告及行銷。

另外，本企業亦透過辦理本次活動機會，彙整過往輔導團隊以科學化管理模式協助當地農漁產業發展之方法，現場透過輔導團隊專家學者利用海報及天氣易拉展等文宣進行淺顯易懂之現場教學，和民眾進行交流、互動，提供當地農漁民作為參考依據，學習極端氣候下之農漁管理和應變，並透過趣味競賽讓小朋友能夠親手體驗無毒、安全的雲林優質文蛤。

活動紀實

本次文蛤節活動現場規劃分為「台塑輔導農漁成果展、文蛤優質選拔競賽活動、文蛤養殖技術輔導專區、食魚文化料理暨互動教學、美食料理品嚐、文蛤趣味競賽及雲林縣優質農漁產品園遊會」等不同主題區塊。為建立優質「雲林文蛤」品牌形象，本次文蛤節活動最大亮點即為文蛤選拔競賽活動，由雲林區漁會邀請五位文蛤專家籌組文蛤評審團隊，並邀請雲林縣文蛤養殖戶一百五十位參加文蛤競賽。

當日早上八點在活動開始前，會場已有超過上百位養殖戶帶著自家的文蛤前來繳交給工作人員，只待「驗明正身」如產銷履歷、養殖登記證等相關證明文件後，所有文蛤即將被放上蒸煮及試吃平台，讓專業評審就口味、肥滿度等文蛤口

感進行試吃品嚐及評分作業。

在文蛤競賽區如火如荼地區分高下之際，一旁主舞台上亦由當地社區舞龍舞獅隊和扇子舞蹈等熱鬧演出下，本次活動正式展開。

表演團體進行舞龍舞獅及太鼓演出，熱鬧開場

主舞台下方，除雲林區漁會林傳育總幹事率漁會成員全程參與外，雲林縣副縣長丁彥哲、立法委員張麗善、立法院顧問張嘉郡、全國漁會總幹事林啟滄、經濟部工業局曾淑芬副組長、雲林縣府農業處長張鴻猷、漁業科長賴建陞、縣議會副議長蘇俊豪、縣議員林深、林建鴻、黃淑玲、四湖鄉長蘇國瓏、台西代表會主席林芬瑩等貴賓亦蒞臨會場指導，本企業由麥管部陳文仰副總、安衛環中心吳宗進副總等代表參加，現場還包括各鄉鎮村長、代表、漁業產銷班班長及台西鄉親約兩千餘人。

雲林縣副縣長丁彥哲上台致詞表示：「雲林文蛤養殖面積達三千多公頃，多集中在沿海四鄉鎮，而文蛤是台西產業的根本，然近來因為氣候極端導致養殖育成率不佳；現由漁業署等各級單位持續努力，目前逐漸有所改善，希望藉由漁會及台塑企業舉辦的文蛤節，能把優良的文蛤品牌行銷出去，也希望藉由農漁業輔導能大大提升養殖技術，為漁民創造良好的收入。」

立法委員張麗善：「文蛤養殖過程透過企業

引進學術界輔導團的努力，讓養殖存活率能提升兩、三成，甚至縮短養育期，不僅降低成本提高活存力，創造漁民、消費者及企業三贏。」

主辦單位林傳育總幹事致詞時指出，雲林縣文蛤養殖面積有三千多公頃，佔全台文蛤養殖面積的一半，年產值超過二十五億元，近幾年因極端氣候、養殖條件等問題，造成文蛤大量暴斃，但今年開始，在各級漁業機關及台塑企業成立的專家學者輔導團隊協助下，文蛤養殖現況已逐漸好轉，幫助大家度過難關。

本企業麥寮管理部陳文仰副總表示：「雲林文蛤產能佔全國六成，顯見雲林區漁會用心推動有成，而進年來氣候異常導致養殖業收成不佳，希望經由台塑引進專家學者進駐，幫助農漁民突破養殖困境，提升養殖及栽種技術，增加農漁民的收入。」本企業秉持企業在地營運與地方共存共榮、敦親睦鄰「廠鄉一家親」的精神，為能有效解決當地農漁業發展瓶頸，透過輔導團隊進行品種改良及技術提升，進而建立品牌形象，提高農漁產業經濟效益，協助當地農漁產業發展，照顧農漁民生計。期望在本企業和農漁業輔導團隊的共同努力下，能有效提升和推廣當地優質農漁產品。

麥寮管理部陳文仰副總代表上台致詞

台塑農漁輔導成果展、成果豐碩，熱鬧非凡

為呈現當地好農好漁及本企業農漁業輔導計畫成果，除將輔導戶人形立牌、極端氣候因應看板、宣傳摺頁及輔導成果以大型看板及易拉展方式掛置會場內外，並將活動現場依農漁產業特性規劃分為「文蛤輔導技術專區、產品展示區、極端氣候因應區」等不同主題區塊。

農業現場輔導作業展區，分為天然誘蟲應用區、認識各種農作物的花、認識肥料、健康栽培等不同項目，帶領民眾認識現場常見之栽種注意事項；農業產品展示區，以輔導後之優質農產品如黑豆、地瓜、西瓜、小黃瓜、牛番茄、大蒜、哈密瓜禮盒、黑蒜禮盒…等輔導戶產品，讓民眾參觀並知悉由農業團隊技術輔導下，當地農業優質好實力。

漁業產品展示區，則以養殖漁產多元樣貌方式進行呈現生鮮產品如文蛤、鱸魚、台灣鯛、黑蜆、白蝦，初級加工品如鯛魚片、魚肚及魚柳條，和二級加工品包括烏魚子、鯛魚鬆、鯛魚香腸、鯛魚黑輪等多種產品，將生鮮漁獲進一步做成產品創造出更高的價值，增加當地漁民收益。

農漁業極端氣候因應區，由團隊駐地人員利用簡單氣象儀器、極端氣候下因應及預防 DM 和易拉展等，以有獎徵答及深入淺出的問答方式，加強宣導民眾需注意和預防天氣瞬息萬變下該如何進行處理和應變觀念。

農產品展示區擺設輔導戶生產之農產品，如哈密瓜、大蒜、黑豆…以及花生油、甜菜根蘋果汁等加工產品，呈現農業輔導計畫成果

漁產品展示區擺設輔導戶生產之漁產如台灣鯛、文蛤…以及烏魚子、蝦餅等加工漁產品，呈現漁業輔導計畫成果

緊接著為文蛤養殖技術輔導專區，展示「文蛤種源篩選，提醒加強選購健康種苗源觀念」、「池底病源菌檢測：利用當地常見菌種之細菌檢測盤，提醒日常養殖需定期做好環境消毒」、「水質及底質檢驗區：將養殖底土展示，進行氣味和外觀分辨，透過種種方式，提醒漁民朋友在養殖期間過後需徹底進行曬池、消毒及翻土的觀念。」

文蛤趣味競賽及食魚文化料理秀，活動熱鬧十足

會場旁，邀請專業主廚郭宗坤老師，利用在地農漁民生產的優良農漁產品和文蛤進行食魚文化暨料理互動教學，呈現雲林農漁美食佳餚料理秀，並教導民眾文蛤食用文化及視覺和嗅覺之感官享受。

知名主廚郭宗坤與民眾互動，教導如何煮出美味的文蛤料理

園遊會區，亦開放現場大朋友、小朋友組隊報名參加筷子夾文蛤趣味競賽，比賽時間內利用長筷夾文蛤，考驗手腳靈活程度，以親自動手方式，體驗雲林優質文蛤。

舉辦夾文蛤趣味競賽，現場歡笑連連

雲林縣優質文蛤選拔競賽、高潮迭起，活動精采萬分

本次文蛤節的最高潮，就是文蛤選拔競賽活動，本年度更加盛大舉辦，透過漁會找尋一百五十位雲林當地文蛤養殖戶，透過五位專業評審利用各項評分機制，選出前三十名頒發優勝獎狀、前十名獲得頭等獎狀和第一名之冠軍獎盃，透過競賽評分，攜手與當地漁民建立雲林縣文蛤產品優良印象。

五位專業評審進行文蛤外觀等各項評分審查作業。

雲林區漁會理事長頒發文蛤競賽冠軍獎盃

而本屆文蛤競賽冠軍得主由漁民李宗燦蟬聯獲得（輔導戶），其接受訪問時表示：「接受台塑漁業輔導團隊建議，採用低密度、科學化並加以使用益生菌的友善土地和改善長期養殖下的池底老化狀態，成功克服文蛤養殖困境，近年度的文蛤養殖困境對其無造成影響，文蛤體質永遠「頭好壯壯」。此外，競賽前三十名得獎者中有十三位是本企業輔導戶，充分顯示輔導團隊有效幫助當地漁業發展，協助樹立優質農漁產形象。

雲林縣優質農漁產品嚐會，珍饈美饌，齒頰留香

會場除了食魚文化互動料理秀，同時也由漁會家政班現場烹煮兩千份特色農漁美食料理邀請民眾試吃品嚐，此外現場另邀請農漁民擺設園遊會攤位向參加民眾推廣雲林縣之優質農漁產品，拉近企業與鄰近鄉鎮居民之距離，讓所有與會民眾在品嚐鮮美的農漁產品之餘瞭解雲林的好農好漁特色，藉以行銷及促進在地農漁產業發展。

成果觀摩會圓滿落幕

今年以來本企業陸續舉辦農曆春節賞味活動、後安社區便當大賽、雲林文蛤節等，展示農漁輔導計畫的推動成果，當地優質好農好漁的印象已經深刻烙印在鄉親心中，透過熱鬧、寓教於樂的活動，讓旅居在外的雲林遊子和在地鄉親都能「吃的安心、享的健康、品的香氣、嚐的鮮甜」，更期望未來在本企業及輔導團隊持續辦理各種農漁主題展示活動下，邀請更多鄉親逗陣來熱鬧、大力比出「讚」，推廣雲林優質農漁產業，與當地共存共榮，達到「廠鄉一家親」的初衷。

參觀民眾排隊領取當地農漁產特色美食進行品嚐

人事異動

人事異動

總管理處發包中心機電組謝歆祥經理於二〇一八年九月一日調升為總管理處發包中心經理室協理。

總管理處採購部原油組施禹廷經理於二〇一八年九月一日調升為總管理處採購部經理室協理。

「愛惜地球」主題引言

-總管理處安衛環中心

本期計刊載二篇文章：一、台塑公司「螺旋式擋水板冷卻器節能改善」及二、南亞公司「INA廠合成氣壓縮機（B200A）增設間隙袋節電改善」。

台塑公司麥寮MMA廠之反應器（R-110）U型管式冷卻器改為雙端板式冷卻器節能改善，主要係將原設計之殼側直立式檔水板汰換為台塑重工專利設計之殼側螺旋式擋水板。因傳統式擋水板採用碳鋼材質易受腐蝕而變薄、影響熱傳，致反應器的反應熱無法有效移除，而螺旋式擋水板熱傳效率較高、因採用不鏽鋼材質及螺旋式設計而可降低殼側之積垢腐蝕、並減少如傳統式檔水板所造成的管束震動。經改善，於提升熱傳效率後可降低冷卻水循環泵（P-110）循環量由每小

時六百噸降至每小時四百五十噸，進而降低泵浦（P-110，共三台，平時運轉兩台）電流，電流由一百六十八．五安培／一百六十五．七安培降低至一百五十七．五安培／一百五十四．二安培，降低電流值共二十二．五安培。改善效益說明：節省電力每年二十五萬四千四百度，年效益五十三萬六仟元，回收年限八．七年，可減少碳排放量每年約二百二十六噸。

南亞公司麥寮異壬醇（INA）廠之改善案例為在無論產能利用率高或低，皆為全功率運轉、本身無降載裝置之往復式壓縮機（B200A），增設油壓可變容積間隙袋（Hydraulic Variable Volume Clearance Pocket，下文簡稱油壓間隙袋）進行節電改善。氣體壓縮機（B200A）原先在運轉時輸送量為固定量，當氣體入料量低時利用回流控制閥增大回流量使壓縮機輸送量維持固定。而油壓間隙袋為利用主動增加汽缸的間隙，降低容積效率，而減少輸送量，達到降低用電量的效果。汽缸的容積效率取決於汽缸的間隙（或稱無位移容積），由容積效率公式可知，當間隙變大時，容積效率就會降低，進而減少輸送量。合成氣壓縮機 B200A 改善前為全功率運轉（三．三 KV，一千二百七十五 HP），耗電量約為每小時九百五十一度，安裝間隙袋後進行測試，隨著間隙袋的開度變化，B200A 運轉電流值呈現變化。測試時的產能約為百分之七十五，原本運轉的 B200B 切換至 B200A 後，開始調整間隙袋開度，隨著開度增大到百分之百，B200A 的運轉電流值由原本的一百八十六 AMP（安培）降到一百五十四 AMP，換算電量約節省每小時一百六十四．六度，單機節電百分之十七．三，年節省電費兩百二十六萬五千元，投資費用五百萬元，回收年限二．二年，年減碳量為九百三十二．八九噸。

台塑 MMA 廠

螺旋式擋水板冷卻器節能改善

- 台塑化品部 MMA 廠

一、前言

隨著全球氣候變遷氣候異常之問題日益突顯，世界主要國家莫不將「節能減碳」視為重要策略，納入施政新思維，發展綠能產業，以營造永續之低碳社會與發展低碳經濟。事實上，國內節約能源已推動多年，政府因應節能減碳頒行能源節約措施，並制訂「能源管理法」，採取包含強制性能源效率管理、技術服務、獎勵優惠及技術研發。本文將藉冷卻器改善以減少電力使用，來分享節電經驗，希望對於能源的效率利用提供另一項選擇，達成節能減碳的目的。

二、案例說明

螺旋式擋水板冷卻器節能改善

(1) 改善動機：

本廠氰丙醇第一反應器(R-110)冷卻器(E-113)設計為U型管式設計，殼側冷卻水採用碳鋼材質，於定檢時發覺碳鋼材質管支撐及擋水板(Baffle)受腐蝕而變薄及部分受損現象(如圖一)，受損的擋水板除影響熱傳外，嚴重時將導致反應器的反應熱無法有效移除。

(2) 改善說明：

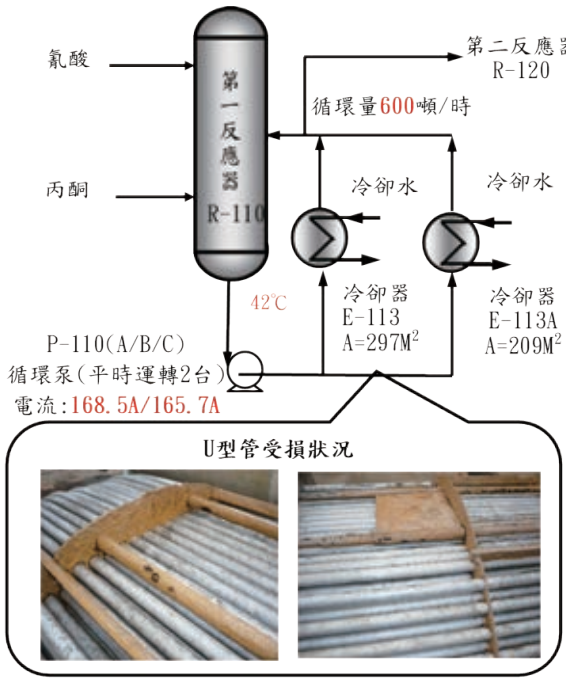

圖一

1. 冷卻器(E-113)殼側擋水板採用重工專利設計「螺旋式擋水板」之型式，進行更新。

2. 螺旋式擋水板較傳統型式具有以下優點：

①提升熱傳效率。

②降低殼側積垢腐蝕。

③減少管束震動 。

改善後說明如圖二。

(3) 改善後效益：

提升熱傳效率後可降低循環泵(P-110)循環量，進而降低泵浦(P-110，共三台，平時運轉兩台)電流值共22.5安培。

(4) 效益說明：

節省電力254,400度/年，

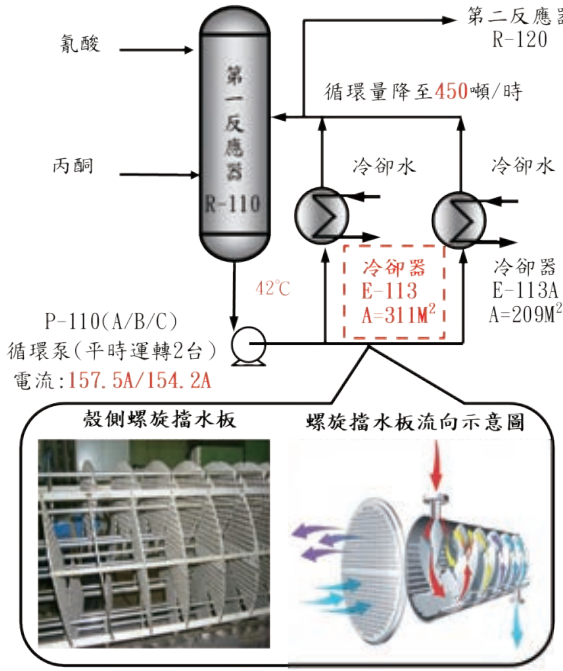

圖二

年效益536仟元，可減少碳排放量約226噸/年。

四、結論

本廠善用企業發表之各類節能改善技術，對廠內設備進行評估，針對冷卻器多次檢討集思廣益進行改善，對於設備效率有明顯的提升。在全體同仁同心協力下，抱持著「追根究柢，止於至善」的企業文化，並以循環經濟3R原則(減量、再利用、資源化)，持續檢討改進能源、用水等耗用，以期能突破原有的設計思維，使設備能充份發揮其效能，並降低成本與環境衝擊，具體落實環境政策，創造企業與環境雙贏局面。

南亞 INA 廠合成氣壓縮機（B200A）增設間隙袋節電改善

- 南亞化工一部 INA 廠

一、前言

INA 廠依據循環經濟原則，減量（Reduce）、再利用（Reuse）、及資源化（Recycle）推動各項節能減碳的改善措施，從源頭減量，減少水、汽、電的耗用量，以降低生產成本，提升競爭力。

INA 廠製程高耗能設備主要有熱交換器、加熱爐及壓縮機等，其中電能耗用最大的屬氣體壓縮機，在此提出合成氣壓縮機 B200A 的節電改善成效案例說明。

二、INA 廠製程簡介

INA 廠產品為異壬醇（INA）和異癸醇（IDA），分成前段（100 區）雙聚合反應製程和後段（200/300 區）甲醯化反應及氫化反應製程。100 區以萃餘油 R3 為原料進行雙聚合反應生成辛烯；200 區以辛烯入料和合成氣（莫耳比 H2:CO=1:1）進行甲醯化反應轉換成壬醛；300 區以壬醛入料和氫氣進行氫化反應得到產品異壬醇。異癸醇以外購壬烯直接於 200 區入料進行生產。製程流程如圖一。

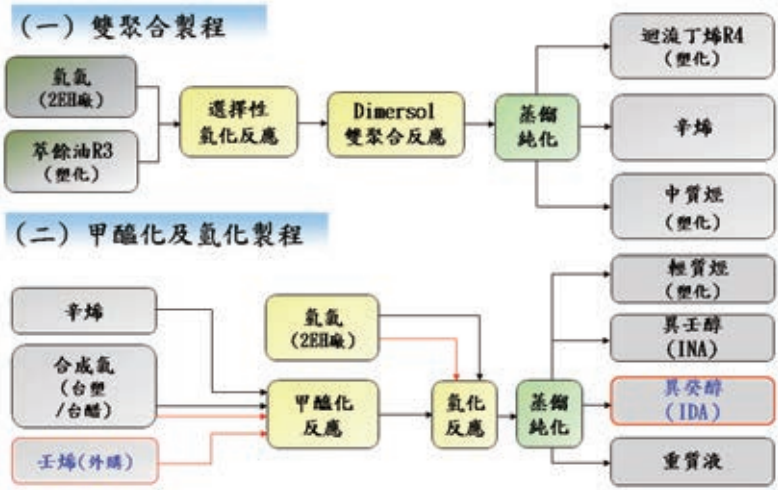

圖一 INA 廠製程流程圖

三、改善動機

INA 廠因市場變化及生產原料不足因素，近幾年的平均產能皆未達百分之百，單位能耗因而變高，導致生產成本提高，優先針對高耗能設備進行檢討改善。廠內用電量最高的設備為壓縮機，大部份機台因無裝設降載裝置，在運轉時皆為全功率運轉，存在著較大的改善空間。

全廠氣體壓縮機數量有十三台（含六台備台），皆屬定容積式的往復式壓縮機，其中有四台已有進氣閥卸載（Suction Valve Unloading）設計，由無降載裝置的機台中優先挑選能耗較大的合成氣壓縮機 B-200A/B（額定功率為 951KW）進行檢討改善，改善方式除了評估進氣閥卸載方式外，也評估比較增設間隙袋（Clearance Pocket）。合成氣壓縮機 B200A/B 為四段四缸的型式，考量設備運轉的穩定性，操作範圍約百分之七十六至百分之百，比較上述兩種改善方式，進氣閥卸載最多只能調整固定的百分之七十五負載，而間隙袋可在百分之七十六至百分之百間無段性調整，較符合實際需求，故採用設備原廠的油壓可變容積

間隙袋（Hydraulic Variable Volume Clearance Pocket，下文簡稱間隙袋）進行改善。

油壓間隙袋為利用主動增加壓縮機汽缸間隙，降低容積效率，而減少泵送量，達到降低用電量的效果。以圖二說明，汽缸的容積效率取決於汽缸的間隙（或稱無位移容積），由容積效率公式可知，當間隙變大時，容積效率就會降低，進而減少泵送量。

四、改善內容說明

甲醯化反應操作條件 145℃、235Kg/cm2，屬高溫高壓製程，反應所需的合成氣由廠界引入後以合成氣壓縮機 B-200A/B 加壓輸送至循環壓縮機 B-201A/B 入口，補充甲醯化反應的合成氣需求量，此製程段的流程如圖三。

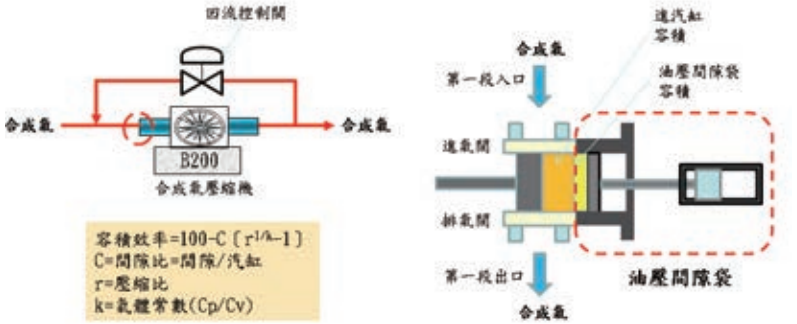

圖二 油壓間隙袋改善原理

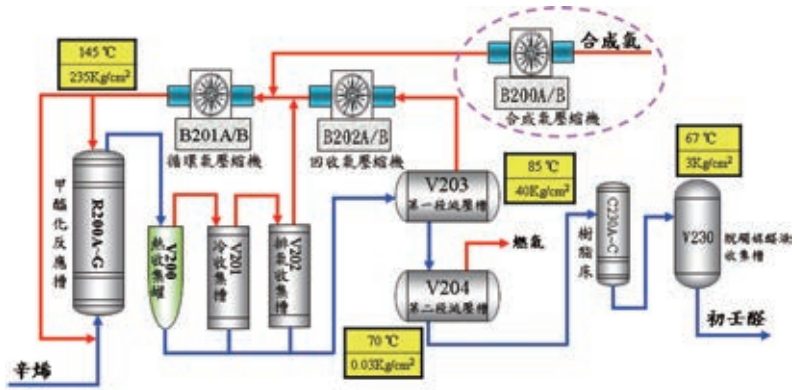

圖三 合成氣輸送流程

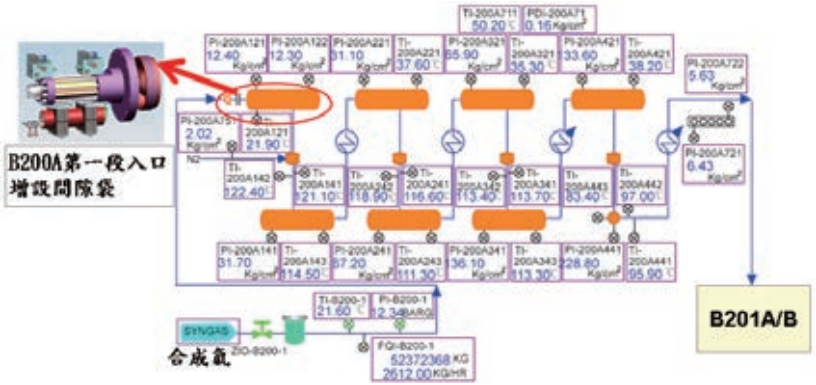

圖四　合成氣壓縮機 B200A 增設間隙袋位置

在製程開車時只運轉 B200A/B 其中一台，每月定期切換台，以維持設備正常運轉，避免機台閒置過久而造成狀況不佳。經檢討在 B200A 第一段入口增設間隙袋，裝置的位置如圖四，在產能低於百分之百時可使用間隙袋改變容積效率進行節電。

五、效益說明

合成氣壓縮機 B200A 改善前為全功率運轉（3.3KV，1275HP），耗電量約為九百五十一度／小時，安裝間隙袋後進行測試，隨著間隙袋的開度變化，B200A 運轉電流值變化趨勢圖呈現如圖五。測試時的產能約為百分之七十五，圖中可見原本運轉 B200B（圖中藍色線條）切換至 B200A 後（綠線）開始調整間隙袋開度（黃線），隨著開度增大到百分之百，B200A 的運轉電流值由原本一百八十六安培降到一百五十四安培，換算電量約節省一百六十四．六度／小時，單機節電百分之十七．三。

此改善成功地降低 B200A 的用電量，因考量日後產能有可能回復到較高產能，基於經濟效益因素 B200B 暫不增設間隙袋，依原本的操作模式單數月份（一、三、五…月）運轉 B200A，雙數月份切換台改運轉 B200B，如此改善效益會減半。綜合評估後，產能低於百分之百時採 B200A 每月運轉二十五日、B200B 每月運轉五日的方式，除了善用間隙袋的

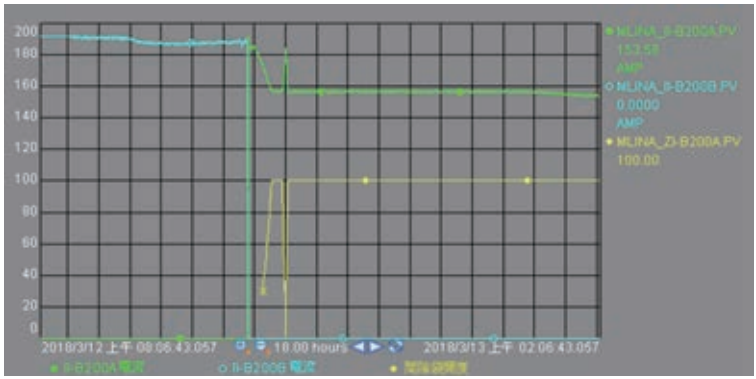

圖五 B200A 使用間隙袋的電流值變化

優勢讓效益提高，又可讓每台機台處於良好的備用狀態。

改善效益計算如下：

1. 小時節電量：
$\sqrt{3} \times 3.3KV \times (186-154) AMP \times 0.9 = 164.6$ 度電／小時
2. 年節省電費：（尚未列入設備折舊及修護費等成本）
164.6 度電／小時 × 25 日／月 × 24 小時／日 × 11 月／年 × 2.085 元／度電 ÷ 1000 元／仟元 = 2,265 仟元／年
3. 投資費用：5,000 仟元
4. 回收年限：2.2 年
5. CO_2 減排量：932.89 噸／年

六、結論

合成氣壓縮機 B200A 增設油壓間隙袋改善成功地節省單機在產能低時多耗用的電量，像此類以往難以處理的，隨著技術層面進步而得以改善，因而其他長年無法處理完善的問題或後續發生的新問題，無論是多麼難處理，皆應不斷地探討，並用一些工具（例如以即時生產管理系統（RTPMS）收集數據）幫助資源整合，直至得到良好的改善，以求持續精進成長提升競爭力。

「台塑企業暨慶寶公益信託」中秋節低收入戶關懷

－麥寮管理部

中秋佳節將屆，台塑企業暨慶寶公益信託中秋節低收入戶關懷活動於九月五日至九月十三日熱鬧開鑼，由台塑企業麥寮管理部陳文仰副總經理率涉外團隊及廠鄉促進會志工等人逐日逐村前往麥寮鄉、臺西鄉、褒忠鄉、崙背鄉、東勢鄉、四湖鄉、大城鄉等七鄉鎮關懷鄉內一千二百六十六戶低收入戶家庭，並每戶致贈三千元禮金及禮品，提前把中秋節的佳節氣氛傳遞到低收入戶家中，並與其歡度中秋佳節。

麥寮鄉的陳女士獨自養育二名子女，每年子女生活及教育費負擔甚重，多虧台塑企業每年三節低收入戶關懷慰問禮金，讓陳女士減輕負擔，並肯定企業的付出，其中中秋節適逢開學繳納學費期間，陳女士表示：「我覺得台塑對我們還滿好的，一年三節的紅包算是不無小補，像之前兩個小朋友註冊完真的就沒什麼錢」。

另居住於麥寮鄉後安村身體殘障需輪椅代步的林先生，由麥寮管理部副總經理陳文仰親自表達關心慰問與致贈禮金和禮品時，感激的說，子女、親人都在外地各忙各的，無法常常回來陪他

過節，台塑的關懷讓他感到很窩心，而今物價高漲，禮金可以讓他在節慶加菜，慶幸有台塑一年三節的關懷活動，讓他不僅因收到紅包開心，更因被關懷而感到溫暖！

麥寮管理部陳文仰副總經理親自前往關懷低收入戶家庭：「大家都說遠親不如近鄰，企業在這邊做好鄰居，除了重要節慶之外，平常也一直關心大家，不僅贈送禮金與禮物給弱勢家庭，更找來台塑員工所組成的「麥寮廠鄉促進會」志工同仁，至關懷戶中進行家庭訪視，用在地人的身份提供最好的服務，希望與地方共榮共存，創造雙贏局面希望能把握各種機會，多多關懷身邊有需要的人」。

企業贈與的三千元禮金雖不是筆鉅額，但對生活貧困的人卻如同雪中送炭，部分獨居的長輩平日鮮少有人關心，因台塑企業關懷活動，每年三大節日都有人關懷送暖，企業與地方民眾就像鄰居般，互相關心。

台塑企業暨慶寶公益信託常年關注雲林沿海地區居民生活，除濟助遭遇急難的家庭之外，長期關懷低收入戶家庭，迄今已投入八千三百餘萬元，關懷二萬四千八百五十二戶次，期望眼前的關懷與幫助，能夠為生活困頓的家庭在恢復自立的道路上增添一把助力。

台西鄉溪頂村林錠玉村長(左一)偕同涉外同仁關懷低收入戶

褒忠鄉新湖村許峰瑞村長(左一)偕同涉外同仁關懷低收入戶

涉外同仁及廠鄉促進會志工共同至低收入戶家表達關懷之意

涉外同仁及廠鄉促進會志工共同至低收入戶家表達關懷之意

別小看沐浴乳！用 pH5.5 克服敏弱肌

—Dr's Formula 植±簡沐浴系列—

台塑生醫

近幾年沐浴、洗面乳等清潔用品，流行著一組神秘數字「pH5.5」，究竟 pH5.5 有什麼魔力？為什麼它成為了各家清潔產品所要追求的黃金標準？選擇沐浴產品又有哪些小眉角？讓我們一次來解密！

魔術數字 pH5.5

pH5.5 的標準到底從何而來？我們每個身體部位的皮膚酸鹼度都略有不同，一般來說，肌膚最外層的角質層 pH 值落在 4.5-6.5 之間，男性會比女性再酸一些；越往肌膚裡層就越鹼，真皮層的 pH 值已到達 7.2-7.4 左右，所以整體來說，我們的肌膚結構具備「外酸內鹼」的特質。

「外酸內鹼」其實是肌膚渾然天成的保護機制！因為多數會侵入肌膚、造成感染的微生物，喜歡生長在「弱鹼」的環境中，肌膚表層弱酸性的皮脂膜，就是微生物眼中可惡的障礙物，能避免其侵害到肌膚內部；如果皮脂膜遭到破壞，肌膚就會不健康，甚至變成敏弱肌！

pH5.5 弱酸性的沐浴用品，因為接近皮脂膜的弱酸特性，溫和親膚、不會過度清潔，自然就不易造成皮脂膜的損害，才能維持肌膚在健康的狀態。

敏弱肌不能忽略的「皂鹼」

我們已經了解維持肌膚表層弱酸性的重要，也知道使用 pH5.5 的清潔用品才不會損害皮脂層，但沐浴產品中可能還隱藏著一個隱形殺手—「皂鹼」！正常肌膚使用皂鹼可達到潔淨表皮油脂的功效；但若屬於脆弱的問題肌，使用含皂鹼的產品就可能因清潔過度，導致問題肌惡化，如果當中還添加了人工色素、不良防腐劑，更可能引發嚴重過敏！

所以除了注重 pH5.5 之外，問題肌也必須留意你的清潔用品當中是否添加了皂鹼。

香氛療癒、還是被香氛毒害？

香氛也會導致過敏！不論是人工或是天然香精，都有導致敏感的可能，在皮膚科門診的測試中，發現約有百分之十以上的患者，會因為香料產生敏感反應。在享受香氛氣味的同時，也該警覺這些成分複雜的香氛，是否會一步步讓你落入肌膚過敏、甚至皮膚炎的陷阱裡。

歐盟已經有具體規範出二十六種容易引發過敏反應的香精，並且已公告禁用，在選擇沐浴、保養用品時，建議能多留心選擇不含二十六種易致敏香精的產品。

「Dr's Formula 植±簡沐浴系列」

—讓沐浴回歸最簡單純淨的配方設計

「Dr's Formula 植簡沐浴乳系列」台塑生醫聯合研發中心進行配方設計，並由長庚專業團隊提供諮詢顧問，以「pH5.5 溫和親膚、無皂鹼」的溫和成分，讓沐浴回歸到最單純的潔淨享受。

✓pH5.5 溫和親膚

弱酸性的配方設計，不會破壞肌膚皮脂膜，讓肌膚維持在健康狀態。

✓捨棄多餘化學添加

無皂鹼、無賦脂劑、無人工色素等多餘人工合成化學物，避免肌膚過度清潔、產生刺激。

✓採用不含二十六種致敏原香氛

排除二十六種易致敏香氛，使用更安心；淡雅清新的氣味，無壓享受沐浴時光。

✓四百一十五項有害物未檢出認證

通過三百七十三項農藥、十種塑化劑、八種雌激素、八種 paraben 類防腐劑、六種重金屬及多種色素與壬基苯酚、皂鹼等有害物未檢出認證。

✓燕麥、大豆、甜菜根三大天然認證核心成分

精選取得天然認證的三大保濕修復成分，洗後水感柔嫩、長效保濕。

你該如何選擇合適的沐浴產品？

不同的膚質，所需要的清潔力也不盡相同，尤其是敏弱性肌膚，要避免過度清潔，甚至更應該進一步要求有保濕、屏障力的清潔產品。那麼到底該如何挑選適合的沐浴產品呢??

偏油性肌膚 ▼▼「植簡清爽潔淨沐浴露」

油性肌膚不該只追求強力洗淨油脂，如果過度清潔、使得肌膚油水不平衡，反而會使出油狀況更惡化。「植簡清爽潔淨沐浴露」運用歐洲七葉樹、甘草萃取、酵母萃取、維生素B群、咖啡因及葡糖酸鋅複方植物精華，能調控肌膚油脂，搭配溫和抗菌成分，維持肌膚清爽潔淨。

偏乾性或敏弱性肌膚 ▼▼「植簡舒敏柔潤沐浴露」

乾性或敏弱肌膚需要天然油脂來協助肌膚增強屏障力，若能在肌膚表層額外形成保護膜，更能避免水分過度散失。「植簡舒敏柔潤沐浴露」運用天然大豆卵磷脂與紅花油萃取亞麻油酸，取代賦脂劑化學合成物，有效舒緩滋養敏弱乾燥肌，並能強化肌膚屏障力；天然研磨燕麥粉則能修復肌膚屏障，舒緩敏弱肌不適感；大豆磷脂形成保護膜，避免肌膚水分散失，洗後柔嫩舒適不乾澀。

女性私密部位及懷孕期 ▼▼「植簡私密肌潔沐露」

私密部位的酸鹼值比一般肌膚要來得低，沐浴產品必須搭配其特殊的酸鹼值，才能維持私密肌的健康與清爽；懷孕期間則更需特別注意，除了避免接觸人工色素、人工香精，某些天然香精也是孕期不宜使用的，例如薰衣草、玫瑰、迷迭香等，所以即使是天然精油，也要選擇孕期能安心使用的成分。「植簡私密肌潔沐露」精選西西里島檸檬精油，孕期也能安心適用，清甜微酸的天然香氛，在生理期和孕期期間，可以幫助身心更放鬆紓壓；pH4.5結合乳酸和寡糖益生菌，有效消除私密處搔癢不適、減低氣味。

享受純淨親膚的沐浴新感受，現在買最划算！

每天使用的沐浴產品，安心親膚很重要！「**Dr's Formula** 植簡沐浴系列」新品上市優惠活動開跑，全系列任選二件只要 $388，現在買就能輕鬆體驗溫柔呵護的潔淨感受！

台塑生醫直營門市、台塑生醫健康生活館「**Dr's Formula** 植±簡沐浴系列」新品上市限時活動，任選兩件 $388（清爽/舒敏沐浴露原價 $249，私密肌潔沐露原價 $399）

胃部毛病多？小心胃幽門螺旋桿菌惹的禍!!

- 台塑生醫

隨著現代社會的進步與發展，胃痛成了你我生活中常發生的病症。最近總有吞服胃藥的需求？或許壓力並不是主因？當心，胃幽門螺旋桿菌找上您。

什麼是胃幽門螺旋桿菌？

胃幽門螺旋桿菌會在人體胃中產生鹼性物質，改變胃中正常之酸鹼值，其與宿主長久相伴，也會分泌各種酵素，進而破壞胃黏膜細胞，引發人體發炎反應。

據衛福部統計，在台灣約一半的人口感染胃幽門螺旋桿菌，且感染率隨著年齡增長逐步攀升，目前可以確知的是，胃幽門螺旋桿菌的感染方式主要是經由糞口傳染，當民眾誤食受汙染的食物或飲水就有感染的可能，另外，在較落後地區，因公共衛生建設尚不完善，也大幅增加感染的機會。

而在台灣，臨床資料統計顯示，胃幽門螺旋桿菌與胃部疾病呈現高度正相關，胃癌病患檢驗出感染胃幽門螺旋桿菌的比率為百分之六十，胃潰瘍為百分之七十六，十二指腸潰瘍為百分之八十七，而非潰瘍性消化不良則為百分之五十六，顯示及早的檢測並治療胃幽門螺旋桿菌，才能有效預防胃部疾病的發生。

有哪些檢測方法？

胃幽門螺旋桿菌的檢測方法可分為侵入式與非侵入式兩種。

侵入式檢測包含需使用胃鏡採取胃黏膜組織的「快速尿素酶試驗 CLO test」、「微生物培養」；而非侵入式檢測則包含需抽血的「血清抗體檢查」、臨床上較常使用的「碳十三尿素呼氣試驗 UBT」與較不易引起不適感的「糞便抗原檢查」。

【各檢測的方法比較】

檢測方法		優點	缺點
侵入式	快速尿素酶試驗 (CLO test)	準確性高。	胃鏡易造成病患生理不適與心理壓力。 另外，微生物培養過程困難且耗時。
	微生物培養	可同時做抗生素的藥物敏感試驗。	
非侵入式	血清抗體檢查	適合大規模篩檢。	治療後仍可能測得陽性結果。
	碳十三尿素呼氣試驗 (UBT)	準確性高。	檢測前需空腹至少 2~4 小時。
	糞便抗原檢查	操作簡便，準確性高。	糞便檢體留存較麻煩。

該去哪裡做檢測？

一般民眾如有感染疑慮，除了去醫療院所進行檢測外，現在也可以在藥局購買「糞便抗原快速檢驗試劑」，提供民眾一種能立即得知結果的自我居家檢測新選擇。

值得一提的是，新型的自我居家檢測不但大幅度縮減醫療花費，更加能配合個人的生活作息安排，在提供便利性的同時，也兼具操作簡單與保障個人隱私等優點。

誰需要檢測？

患有長期消化不良、胃食道逆流、消化性潰瘍（胃潰瘍與十二指腸潰瘍）、胃炎及有胃癌家族史者建議定期篩檢。另外，因胃幽門螺旋桿菌常有群聚感染的現象，如有家人被檢出，建議家屬也同時進行篩檢以防萬一。

如何治療？

目前胃幽門螺旋桿菌的治療以「三合一療法」最為普遍，除了以氫離子幫浦阻斷劑抑制胃酸分泌外，再搭配兩種抗生素做殺菌處理，連續服用一至二週，即能達到百分之九十的根除率。

胃痛患者除了積極的就醫治療外，健康的生活與適當的運動也是不可或缺的一環，平時除了在飲食上有所篩選，保持固定作息並培養運動習慣，常保心情愉悅面對生活挑戰，落實「健康生活，精采人生」！

台塑生醫 FORMOSA BIOMEDICAL 迅知胃幽門螺旋桿菌抗原快速檢驗試劑

居家型胃幽門螺旋桿菌檢測

專業醫療器材檢驗試劑

榮獲ISO13485品質系統認證

高準確率

10分鐘快速檢測

簡單方便

揪出胃的隱藏殺手！

胃潰瘍

慢性胃炎

全台台塑生醫門市及健康生活館皆有販售

消費者諮詢專線：0800-211-168

衛部醫器製壹字第005228號

北市衛器廣字第107060172號

Dr's Formula

植±簡

長庚專業團隊傾力研發

沐浴pH5.5無皂鹼

業界最高415項有害物未檢出認證

X農藥 X塑化劑 X雌激素 Xparaben類防腐劑 X重金屬 X人工色素 X壬基苯酚

清爽/舒敏/私密 沐浴系列